# Das neue Mercedes-Benz CLE Cabriolet

Preisliste gültig ab 06. Februar 2024

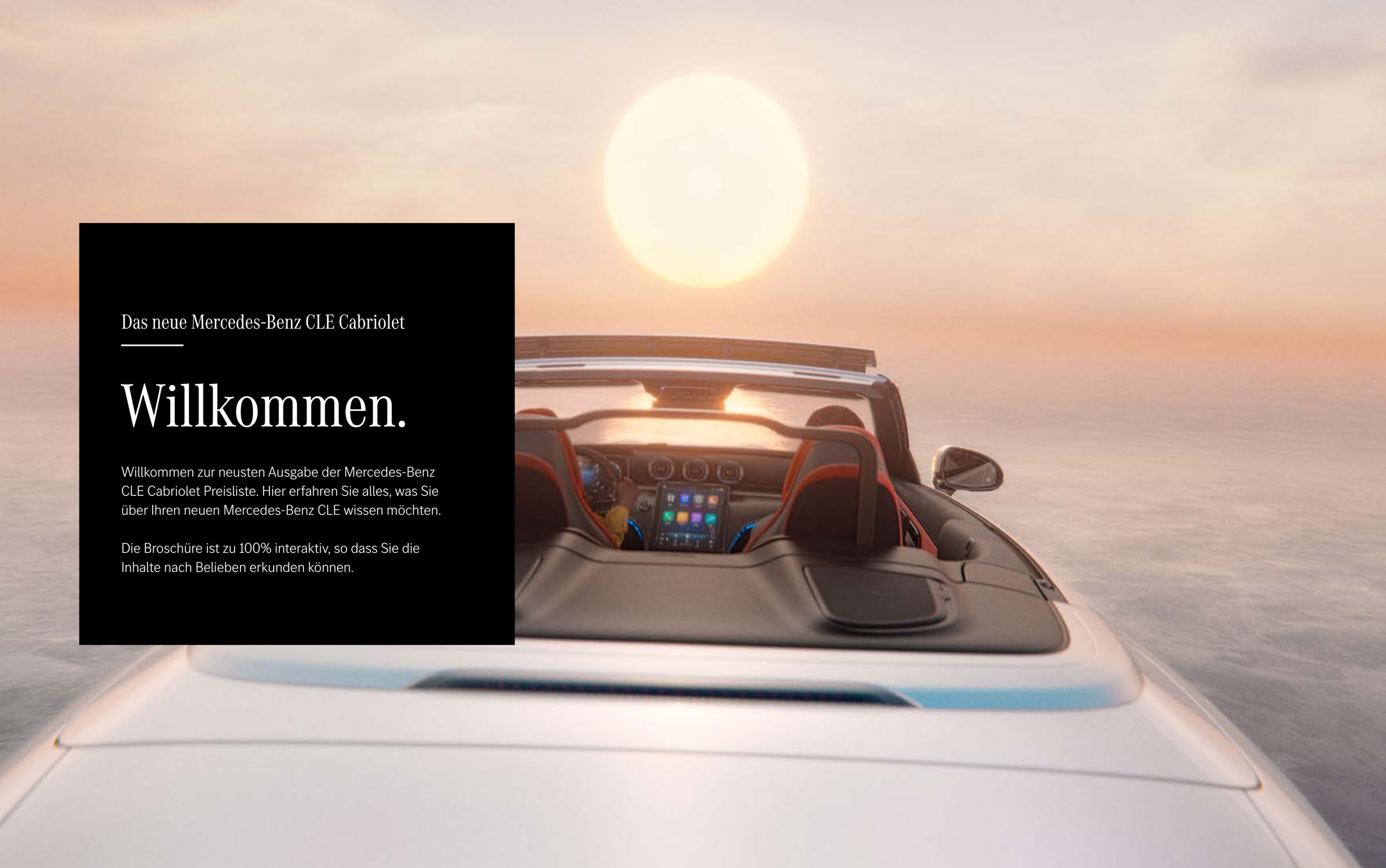

Das neue Mercedes-Benz CLE Cabriolet

# Willkommen.

Willkommen zur neusten Ausgabe der Mercedes-Benz CLE Cabriolet Preisliste. Hier erfahren Sie alles, was Sie über Ihren neuen Mercedes-Benz CLE wissen möchten.

Die Broschüre ist zu 100% interaktiv, so dass Sie die Inhalte nach Belieben erkunden können.

# Shaped by desire:
# Das neue CLE Cabriolet.

Das neue CLE Cabriolet vermittelt kraftvolle Präsenz und klassische Eleganz. Das vollautomatische Stoff-Akustikverdeck und die umfangreichen Komfortausstattungen des serienmäßigen Cabriolet Komfort-Pakets machen jede Fahrt in diesem zukunftsweisenden Viersitzer zu einem Genuss.


Händlersuche

Konfigurator



Highlights

Modellpreise

Typen

Sonderausstattungen

Digitale Extras

Services


Die Abbildungen können auch Zubehör und Sonderausstattungen enthalten, die nicht zum serienmäßigen Lieferumfang gehören.

Das neue Mercedes-Benz CLE Cabriolet

# Highlights.

# Progressiv-sportliches Frontdesign.

Sportlich und gleichzeitig elegant präsentiert sich das Frontdesign des CLE Cabriolets. Zu den wichtigsten Elementen gehören die Powerdomes auf der Motorhaube, die neu für den CLE gestalteten Scheinwerfer und die tief positionierte Kühlerverkleidung in A-Form mit Mercedes-Benz Pattern sowie die ausgeprägte „Sharknose“.

# Kraftvolles Heckdesign.

Die „fließende“ Gestaltung mit klaren, flächenbündigen Übergängen ist ein wesentliches Merkmal des kraftvollen Heckdesigns. Ein Highlight, vor allem im Dunkeln, sind die zweiteiligen, dreidimensional gestalteten Heckleuchten, die ein non-funktionales Leuchtenband verbindet.

Der moderne Luxus bekommt im CLE Cabriolet eine besonders sportliche Note. Das sieht man unter anderem am sportlich-exklusiven Integralsitzdesign.

Das MBUX Multimediasystem des CLE bringt die Mercedes-Benz User Experience auf ein noch höheres Niveau. Beispielsweise durch ihr innovatives Anzeige- und Bedienkonzept sowie die Vernetzung mit dem Internet und mit anderen Fahrzeugen. Das MBUX Multimediasystem inklusive der erweiterten Funktionen MBUX sowie MBUX Navigation Premium gehören zur Serienausstattung.

Das neue Mercedes-Benz CLE Cabriolet

# Modellpreise.

# Wählen Sie Ihre Motorvariante

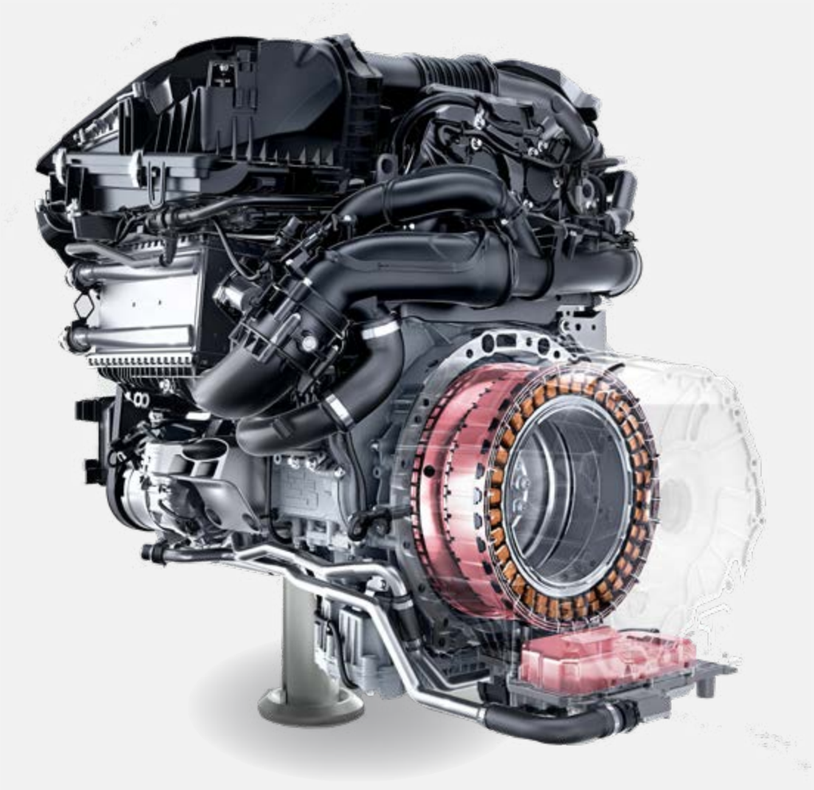

## Benziner

## Diesel

# Modellvarianten und technische Daten

| | Baumuster-nummer | Motor<br>Hubraum (cm³)<br>Zylinder | Getriebe | Nennleistung[1]<br>kW (PS)<br>Drehmoment[1] Nm | Höchstgeschwindigkeit (km/h)<br>Beschleunigung 0-100 km/h (s) | Kraftstoffverbrauch gesamt kombiniert[2] l/100km<br>$CO_2$-Emissionen gesamt kombiniert[2] g/km | Einstiegstyp | **Serien ausstattung**<br>Preis Euro<br>**inkl. MwSt.**<br>exkl. MwSt. |
|---|---|---|---|---|---|---|---|---|
| CLE 200 | 236.450 | Benziner<br>1.999<br>R4 | 9G-TRONIC | 150 + 17<br>(204 + 23)<br>320 | 236<br>7,9 | 7,4 - 6,7<br>168,0 - 152,0 | **AVANTGARDE**<br>**Advanced (PSE)** | **66.402,00**<br>55.800,00 |
| CLE 200 4MATIC | 236.451 | Benziner<br>1.999<br>R4 | 9G-TRONIC | 150 + 17<br>(204 + 23)<br>320 | 232<br>8,0 | 7,6 - 6,9<br>172,0 - 157,0 | **AVANTGARDE**<br>**Advanced (PSE)** | **68.782,00**<br>57.800,00 |
| CLE 300 4MATIC | 236.447 | Benziner<br>1.999<br>R4 | 9G-TRONIC | 190 + 17<br>(258 + 23)<br>400 | 250<br>6,6 | 7,9 - 7,3<br>179,0 - 165,0 | **AMG Line**<br>**Advanced (PSF)** | **76.814,50**<br>64.550,00 |
| CLE 450 4MATIC | 236.461 | Benziner<br>2.999<br>R6 | 9G-TRONIC | 280 + 17<br>(381 + 23)<br>500 | 250<br>4,7 | 8,5 - 7,9<br>192,0 - 180,0 | **AMG Line**<br>**Advanced (PSF)** | **88.357,50**<br>74.250,00 |

[1] Angaben zur Nennleistung und zum Nenndrehmoment nach Verordnung (EG) Nr. 595/2009 in der gegenwärtig geltenden Fassung.

[2] Die angegebenen Werte sind die ermittelten „WLTP-$CO_2$-Werte" i.S.v. Art. 2 Nr. 3 Durchführungsverordnung (EU) 2017/1153. Die Kraftstoffverbrauchswerte wurden auf Basis dieser Werte errechnet. Stromverbrauch und Reichweite wurden auf Grundlage der VO 2017/1151/EU ermittelt.

Jetzt Wunschrate berechnen: www.mercedes-benz.de/ratenrechner

Der mobile Ratenrechner: QR-Code scannen und ganz bequem die Leasing- und Finanzierungsraten für Ihren Mercedes berechnen.

Sämtliche Kaufpreise verstehen sich für die Serienausstattung ab Herstellerwerk. Bei Auslieferung über eine Niederlassung oder Vertretung fallen zusätzlich Überführungskosten an. Die Kaufpreise für Sonderausstattungen gelten nur für den Einbau im Herstellerwerk. Änderungen in Konstruktion und Ausführung sowie Irrtümer und Druckfehler sind vorbehalten. Die Abbildungen können auch Zubehör und Sonderausstattungen enthalten, die nicht zum serienmäßigen Lieferumfang gehören. Farbabweichungen sind drucktechnisch bedingt.

# Modellvarianten und technische Daten

| | Baumuster-nummer | Motor<br>Hubraum (cm³)<br>Zylinder | Getriebe | Nennleistung[1] kW (PS)<br>Drehmoment[1] Nm | Höchstgeschwindigkeit (km/h)<br>Beschleunigung 0-100 km/h (s) | Kraftstoffverbrauch gesamt kombiniert[2] l/100km<br>$CO_2$-Emissionen gesamt kombiniert[2] g/km | Einstiegstyp | **Serien ausstattung**<br>Preis Euro<br>**inkl. MwSt.**<br>exkl. MwSt. |
|---|---|---|---|---|---|---|---|---|
| CLE 220 d | 236.404 | Diesel<br>1.993<br>R4 | 9G-TRONIC | 145 + 17<br>(197 + 23)<br>440 | 234<br>7,9 | 5,4 - 4,9<br>142,0 - 128,0 | **AVANTGARDE**<br>**Advanced (PSE)** | **68.782,00**<br>57.800,00 |

[1] Angaben zur Nennleistung und zum Nenndrehmoment nach Verordnung (EG) Nr. 595/2009 in der gegenwärtig geltenden Fassung.

[2] Die angegebenen Werte sind die ermittelten „WLTP-$CO_2$-Werte" i.S.v. Art. 2 Nr. 3 Durchführungsverordnung (EU) 2017/1153. Die Kraftstoffverbrauchswerte wurden auf Basis dieser Werte errechnet. Stromverbrauch und Reichweite wurden auf Grundlage der VO 2017/1151/EU ermittelt.

Jetzt Wunschrate berechnen: www.mercedes-benz.de/ratenrechner

Der mobile Ratenrechner: QR-Code scannen und ganz bequem die Leasing- und Finanzierungsraten für Ihren Mercedes berechnen.

Sämtliche Kaufpreise verstehen sich für die Serienausstattung ab Herstellerwerk. Bei Auslieferung über eine Niederlassung oder Vertretung fallen zusätzlich Überführungskosten an. Die Kaufpreise für Sonderausstattungen gelten nur für den Einbau im Herstellerwerk. Änderungen in Konstruktion und Ausführung sowie Irrtümer und Druckfehler sind vorbehalten. Die Abbildungen können auch Zubehör und Sonderausstattungen enthalten, die nicht zum serienmäßigen Lieferumfang gehören. Farbabweichungen sind drucktechnisch bedingt.

Das neue Mercedes-Benz CLE Cabriolet

# Typen.

# AVANTGARDE

## Advanced (PSE)

- MBUX Navigation Premium (PBG)
- Zentraldisplay (868)
- Park-Paket mit Rückfahrkamera (P44)

> Weitere Inhalte

## Advanced Plus (PSI)

- Verkehrszeichen-Assistent (513)
- Ambientebeleuchtung Plus (894)
- Totwinkel-Assistent (234)

> Weitere Inhalte

+

Advanced

# AMG Line

## Advanced (PSF)

- MBUX Navigation Premium (PBG)
- Zentraldisplay (868)
- Park-Paket mit Rückfahrkamera (P44)

> Weitere Inhalte

## Advanced Plus (PSJ)

- Verkehrszeichen-Assistent (513)
- Ambientebeleuchtung Plus (894)
- Totwinkel-Assistent (234)

> Weitere Inhalte

+

Advanced

## Premium (PSN)

- MBUX Augmented Reality für Navigation (U19)
- DIGITAL LIGHT (P35)
- Park-Paket mit 360°-Kamera (P47)

> Weitere Inhalte

+

Advanced Plus

+

Advanced

## Premium Plus (PSQ)

- DIGITAL LIGHT mit Projektionsfunktion (PAX)
- Head-up-Display (444)
- Burmester® 3D-Surround-Soundsystem (810)

> Weitere Inhalte

+

Premium

+

Advanced Plus

+

Advanced

# Ausstattungsübersicht

| | | AVANTGARDE Advanced (PSE) | AMG Line Advanced (PSF) | AVANTGARDE Advanced Plus (PSI) | AMG Line Advanced Plus (PSJ) | AMG Line Premium (PSN) | AMG Line Premium Plus (PSQ) |
|---|---|---|---|---|---|---|---|
| P15 | AVANTGARDE Exterieur | ● | | ● | | | |
| P14 | AVANTGARDE Interieur | ● | | ● | | | |
| P31 | AMG Line Exterieur | | ● | | ● | ● | ● |
| P29 | AMG Line Interieur | | ● | | ● | ● | ● |
| **CODE** | **AUSSTATTUNGEN** | | | | | | |
| P44 | Park-Paket mit Rückfahrkamera[1] | ● | ● | ● | ● | – | – |
| 608 | Adaptiver Fernlicht-Assistent | ● | ● | ● | ● | – | – |
| PBG | MBUX Navigation Premium | ● | ● | ● | ● | ● | ● |
| 868 | Zentraldisplay mit 30,2 cm (11,9") Bildschirmdiagonale | ● | ● | ● | ● | ● | ● |
| U02 | Gurtbringer | ● | ● | ● | ● | ● | ● |
| 580 | Klimatisierungsautomatik THERMATIC | ● | ● | ● | ● | ● | ● |
| P49 | Spiegel-Paket | ● | ● | ● | ● | ● | ● |
| 75B | USB-Paket | ● | ● | ● | ● | ● | ● |
| 321 | Fingerabdruck Scanner | ● | ● | ● | ● | ● | ● |
| 464 | Fahrerdisplay mit einem 31,2 cm (12,3") großen LCD-Farbdisplay | ● | ● | ● | ● | ● | ● |
| 873 | Sitzheizung für Fahrer und Beifahrer | ● | ● | ● | ● | ● | ● |
| 897 | Kabelloses Ladesystem für mobile Endgeräte vorn | ● | ● | ● | ● | ● | ● |
| 14U | Smartphone Integration | ● | ● | ● | ● | ● | ● |
| B51 | TIREFIT | ● | ● | ● | ● | ● | ● |
| 528 | MBUX Multimediasystem | ● | ● | ● | ● | ● | ● |
| 382 | Kommunikationsmodul (5G) für die Nutzung von Mercedes me connect Diensten | ● | ● | ● | ● | ● | ● |
| 20U | Vorrüstung für digitale Schlüsselübergabe | ● | ● | ● | ● | ● | ● |
| 275 | Memory-Paket | ● | ● | ● | ● | ● | ● |

[1] Unsere Fahrerassistenz- und Sicherheitssysteme sind Hilfsmittel und entbinden Sie nicht von Ihrer Verantwortung als Fahrer. Beachten Sie die Hinweise in der Betriebsanleitung und die dort beschriebenen Systemgrenzen.

# Ausstattungsübersicht

| | | | AVANTGARDE Advanced (PSE) | AMG Line Advanced (PSF) | AVANTGARDE Advanced Plus (PSI) | AMG Line Advanced Plus (PSJ) | AMG Line Premium (PSN) | AMG Line Premium Plus (PSQ) |
|---|---|---|---|---|---|---|---|---|
| | 70B | Warnweste für Fahrer | ● | ● | ● | ● | ● | ● |
| | 00U | Remote Services | ● | ● | ● | ● | ● | ● |
| | 6U1 | Stoff-Akustikverdeck | ● | ● | ● | ● | ● | ● |
| | P50 | Cabriolet Komfort-Paket | ● | ● | ● | ● | ● | ● |
| | P17 | KEYLESS-GO Komfort-Paket (inkl. 889) | ● | ● | ● | ● | ● | ● |
| | U34 | Instrumententafel und Bordkanten in Ledernachbildung ARTICO in Nappaoptik | ● | ● | ● | ● | ● | ● |
| | 891 | Ambientebeleuchtung | ● | ● | – | – | – | – |
| | 894 | Ambientebeleuchtung Plus | – | – | ● | ● | ● | ● |
| | 513 | Verkehrszeichen-Assistent[1] | – | – | ● | ● | ● | ● |
| | 234 | Totwinkel-Assistent[1] | – | – | ● | ● | ● | ● |
| | U25 | Einstiegsleisten mit "Mercedes-Benz" Schriftzug, beleuchtet | – | – | ● | ● | ● | ● |
| ✶ | P35 | DIGITAL LIGHT inkl. adaptivem Fernlicht-Assistenten Plus[1] | – | – | – | – | ● | ● |
| | U19 | MBUX Augmented Reality für Navigation | – | – | – | – | ● | ● |
| ✶ | P47 | Park-Paket mit 360°-Kamera[1] | – | – | – | – | ● | ● |
| | 77B | MBUX Interieur-Assistent | – | – | – | – | – | ● |
| ✶ | 444 | Head-up-Display[1] | – | – | – | – | – | ● |
| | PAX | DIGITAL LIGHT mit Projektionsfunktion inkl. adaptivem Fernlicht-Assistenten Plus | – | – | – | – | – | ● |
| ✶ | 810 | Burmester® 3D-Surround-Soundsystem[1] | – | – | – | – | – | ● |
| | 49U | Vorrüstung für MBUX Entertainment Plus | – | – | – | – | – | ● |

✶ Diese Sonderausstattung ist für alle Typen erhältlich.

[1] Unsere Fahrerassistenz- und Sicherheitssysteme sind Hilfsmittel und entbinden Sie nicht von Ihrer Verantwortung als Fahrer. Beachten Sie die Hinweise in der Betriebsanleitung und die dort beschriebenen Systemgrenzen.

[1] Unsere Fahrerassistenz- und Sicherheitssysteme sind Hilfsmittel und entbinden Sie nicht von Ihrer Verantwortung als Fahrer. Beachten Sie die Hinweise in der Betriebsanleitung und die dort beschriebenen Systemgrenzen.

[2] Serienausstattung für CLE 200 / CLE 200 4MATIC / CLE 220 d

# AVANTGARDE

## Advanced (PSE)

### Serienausstattung[2]

- MBUX Navigation Premium (PBG)
- Zentraldisplay (868)
- Park-Paket mit Rückfahrkamera (P44)[1]

> Weitere Inhalte

## Advanced Plus (PSI)

Preis inkl. MwSt. 1.332,80€
(Preis exkl. MwSt. 1.120,00€)

- Verkehrszeichen-Assistent (513)[1]
- Ambientebeleuchtung Plus (894)
- Totwinkel-Assistent (234)[1]

> Weitere Inhalte

+

Advanced

**EXTERIEUR**

AVANTGARDE Exterieur (P15)
45,7 cm (18") Leichtmetallräder im 5-Doppelspeichen-Design (01R)
Komfortfahrwerk mit Tieferlegung (677)
Schwarz (040U)
Spiegel-Paket (P49)
Stoff-Akustikverdeck (6U1)

**INTERIEUR**

AVANTGARDE Interieur (P14)
Zentraldisplay mit 30,2 cm (11,9") Bildschirmdiagonale (868)
Fahrerdisplay mit einem 31,2 cm (12,3") großen LCD-Farbdisplay (464)
Ambientebeleuchtung (891)
Mittelkonsole in Schwarz hochglänzend (757)
Zierelemente Rautenoptik silbergrau (H50)
Fußmatten Velours (U12)
Innenraumlicht-Paket (876)
Exklusive Sitze mit avantgardistischem Sportsitzdesign und integrierter Kopfstütze in Ledernachbildung ARTICO schwarz (101A)
MBUX Multimediasystem (528)
Memory-Paket (275)
Multifunktions-Sportlenkrad in Leder (L3E)
Sitzlehnen im Fond klappbar (287)
Sitzheizung für Fahrer und Beifahrer (873)
Ablage-Paket (30P)
Klimatisierungsautomatik THERMATIC (580)
Instrumententafel und Bordkanten in Ledernachbildung ARTICO in Nappaoptik (U34)

**TECHNIK**

LED High Performance-Scheinwerfer (632)
Adaptiver Fernlicht-Assistent (608)
Gurtbringer (U02)
Kommunikationsmodul (5G) für die Nutzung von Mercedes me connect Diensten (382)
Fingerabdruck Scanner (321)
Kraftstoffbehälter mit 66 Liter Inhalt (916)
MBUX Navigation Premium (PBG)
Park-Paket mit Rückfahrkamera (P44)[1]
Vorrüstung für digitale Schlüsselübergabe (20U)
PRE-SAFE® System (299)
Smartphone Integration (14U)
TIREFIT (B51)
USB-Paket (75B)
Kabelloses Ladesystem für mobile Endgeräte vorn (897)
Cabriolet Komfort-Paket (P50)
KEYLESS-GO Komfort-Paket (P17) (inkl. 889)

Die Standardausstattung variiert je nach gewähltem Typ.
[1] Unsere Fahrerassistenz- und Sicherheitssysteme sind Hilfsmittel und entbinden Sie nicht von Ihrer Verantwortung als Fahrer. Beachten Sie die Hinweise in der Betriebsanleitung und die dort beschriebenen Systemgrenzen.

[1] Unsere Fahrerassistenz- und Sicherheitssysteme sind Hilfsmittel und entbinden Sie nicht von Ihrer Verantwortung als Fahrer. Beachten Sie die Hinweise in der Betriebsanleitung und die dort beschriebenen Systemgrenzen.

# AVANTGARDE Advanced (PSE)

**Serienausstattung für Mercedes-Benz CLE 200/200 4MATIC/220 d**

- AVANTGARDE Exterieur (P15)
- AVANTGARDE Interieur (P14)
- MBUX Navigation Premium (PBG)
- Zentraldisplay mit 30,2 cm (11,9") Bildschirmdiagonale (868)
- Klimatisierungsautomatik THERMATIC (580)
- Park-Paket mit Rückfahrkamera (P44)[1]
- Spiegel-Paket (P49)
- KEYLESS-GO Komfort-Paket (P17) (inkl. 889)
- USB-Paket (75B)
- Ambientebeleuchtung (891)
- Fingerabdruck Scanner (321)
- Adaptiver Fernlicht-Assistent (608)
- Fahrerdisplay mit einem 31,2 cm (12,3") großen LCD-Farbdisplay (464)
- Sitzheizung für Fahrer und Beifahrer (873)
- Kabelloses Ladesystem für mobile Endgeräte vorn (897)
- Smartphone Integration (14U)
- MBUX Multimediasystem (528)
- Kommunikationsmodul (5G) für die Nutzung von Mercedes me connect Diensten (382)
- Vorrüstung für digitale Schlüsselübergabe (20U)
- Memory-Paket (275)
- LED High Performance-Scheinwerfer (632)
- Stoff-Akustikverdeck (6U1)
- Cabriolet Komfort-Paket (P50)
- Instrumententafel und Bordkanten in Ledernachbildung ARTICO in Nappaoptik (U34)

AVANTGARDE Interieur (P14), Macchiatobeige/schwarz in Ledernachbildung ARTICO (105A), Zierelemente Metallstruktur (H64), Multifunktions-Sportlenkrad in Leder (L3E)

Memory-Paket (275)

Sitzheizung für Fahrer und Beifahrer (873)

Kabelloses Ladesystem für mobile Endgeräte vorn (897)

Park-Paket mit Rückfahrkamera (P44)[1]

[1] Unsere Fahrerassistenz- und Sicherheitssysteme sind Hilfsmittel und entbinden Sie nicht von Ihrer Verantwortung als Fahrer. Beachten Sie die Hinweise in der Betriebsanleitung und die dort beschriebenen Systemgrenzen.

# AVANTGARDE Advanced Plus (PSI)

**Preis**

| | |
|---|---|
| exkl. MwSt. | 1.120,00€ |
| inkl. MwSt. | 1.332,80€ |

**Zusätzliche Sonderausstattung zu AVANTGARDE Advanced:**

- Verkehrszeichen-Assistent (513)[1]
- Totwinkel-Assistent (234)[1]
- Ambientebeleuchtung Plus (894)
- Einstiegsleisten mit "Mercedes-Benz" Schriftzug, beleuchtet (U25)

[1] Unsere Fahrerassistenz- und Sicherheitssysteme sind Hilfsmittel und entbinden Sie nicht von Ihrer Verantwortung als Fahrer. Beachten Sie die Hinweise in der Betriebsanleitung und die dort beschriebenen Systemgrenzen.

AVANTGARDE Interieur (P14), Ledernachbildung ARTICO tonkabraun/schwarz (104A), Zierelemente Holz Walnuss braun offenporig (H33), Ambientebeleuchtung (891), Multifunktions-Sportlenkrad in Leder (L3E)

Verkehrszeichen-Assistent (513)[1]

Totwinkel-Assistent (234)[1]

Ambientebeleuchtung Plus (894)

Einstiegsleisten mit "Mercedes-Benz" Schriftzug, beleuchtet (U25)

[1] Unsere Fahrerassistenz- und Sicherheitssysteme sind Hilfsmittel und entbinden Sie nicht von Ihrer Verantwortung als Fahrer. Beachten Sie die Hinweise in der Betriebsanleitung und die dort beschriebenen Systemgrenzen.

# Räder - 18"/19"

45,7 cm (18") Leichtmetallräder im 5-Doppelspeichen-Design (01R)
**Standard**

45,7 cm (18") Leichtmetallräder im 5-Speichen-Design (82R)

48,3 cm (19") Leichtmetallräder im 5-Doppelspeichen-Design (R55)[1]

48,3 cm (19") Leichtmetallräder im 5-Doppelspeichen-Design (R17)

[1] Nur mit Winterreifen M+S 4-fach (645)

# Polsterung

## ARTICO

Ledernachbildung ARTICO schwarz (101A)
**Standard**

Ledernachbildung ARTICO
tonkabraun/schwarz (104A)

Ledernachbildung ARTICO
macchiatobeige/schwarz (105A)

# Polsterung

## Leder

Leder schwarz (201A)

Leder
tonkabraun/schwarz (204A)

Leder
macchiatobeige/schwarz (205A)

Leder
powerrot/schwarz (207A)

# Polsterung

## Leder Nappa[1]

Leder Nappa schwarz (801A)

Leder Nappa
tonkabraun/schwarz (804A)

Leder Nappa
weiß/schwarz (809A)

[1] Nur mit Instrumententafel und Bordkanten der Türen in Ledernachbildung ARTICO in Nappaoptik (U34)

[1] Unsere Fahrerassistenz- und Sicherheitssysteme sind Hilfsmittel und entbinden Sie nicht von Ihrer Verantwortung als Fahrer. Beachten Sie die Hinweise in der Betriebsanleitung und die dort beschriebenen Systemgrenzen.

[2] Serienausstattung für CLE 300 4MATIC / CLE 450 4MATIC

# AMG Line

## Advanced (PSF)

Preis inkl. MwSt.
ab 0,00€[2]
(Preis exkl. MwSt. ab 0,00€)

- Instrumententafel und Bordkanten der Türen in Ledernachbildung ARTICO in Nappaoptik (U34)
- Cabriolet Komfort-Paket (P50)
- Stoff-Akustikverdeck (6U1)

> Weitere Inhalte

## Advanced Plus (PSJ)

Preis inkl. MwSt.
ab 541,45€
(Preis exkl. MwSt. ab 455,00€)

- Verkehrszeichen-Assistent (513)
- Ambientebeleuchtung Plus (894)
- Totwinkel-Assistent (234)[1]

> Weitere Inhalte

+

Advanced

## Premium (PSN)

Preis inkl. MwSt.
ab 3.421,25€
(Preis exkl. MwSt. ab 2.875,00€)

- MBUX Augmented Reality für Navigation (U19)
- DIGITAL LIGHT (P35)
- Park-Paket mit 360°-Kamera (P47)[1]

> Weitere Inhalte

+

Advanced Plus

+

Advanced

## Premium Plus (PSQ)

Preis inkl. MwSt.
ab 6.312,95€
(Preis exkl. MwSt. ab 5.305,00€)

- DIGITAL LIGHT mit Projektionsfunktion (PAX)
- Head-up-Display (444)
- Burmester® 3D-Surround-Soundsystem (810)

> Weitere Inhalte

+

Premium

+

Advanced Plus

+

Advanced

# Serienausstattung - AMG Line

## EXTERIEUR

- AMG Line Exterieur (P31)
- 48,3 cm (19") AMG Leichtmetallräder im Vielspeichen-Design (RVA)
- AMG Styling (772)
- Schwarz (040U)
- Sportfahrwerk (486)[1]
- Stoff-Akustikverdeck (6U1)

## INTERIEUR

- AMG Line Interieur (P29)
- Zentraldisplay mit 30,2 cm (11,9") Bildschirmdiagonale (868)
- Fahrerdisplay mit einem 31,2 cm (12,3") großen LCD-Farbdisplay (464)
- Ambientebeleuchtung (891)
- AMG Sportpedalanlage aus gebürstetem Edelstahl mit schwarzen Gumminoppen
- AMG Fußmatten (U26)
- Mittelkonsole in Schwarz hochglänzend (757)
- Zierelement Metallstruktur (H64)
- Instrumententafel und Bordkanten in Ledernachbildung ARTICO in Nappaoptik (U34)
- Innenraumlicht-Paket (876)
- MBUX Multimediasystem (528)
- Memory-Paket (275)
- Spiegel-Paket (P49)
- Multifunktions-Sportlenkrad in Leder Nappa (L5C) mit horizontalen Doppelspeichen, unten abgeflacht, im Griffbereich tief geprägt, Lenkradblende und Lenkradschaltpaddles in Silberchrom
- Sitzlehnen im Fond klappbar (287)
- Sitzheizung für Fahrer und Beifahrer (873)
- Sitze mit exklusivem Sportsitzdesign und integrierter Kopfstütze in Schwarz mit Kontrastziernähten in Grau und Polsterung in Ledernachbildung ARTICO in Nappaoptik/Mikrofaser MICROCUT (601A)
- Ablage-Paket (30P)
- Klimatisierungsautomatik THERMATIC (580)

## TECHNIK

- Adaptiver Fernlicht-Assistent (608)
- Gurtbringer (U02)
- Bremsanlage mit größeren Bremsscheiben an der Vorderachse (U29)
- Kommunikationsmodul (5G) für die Nutzung von Mercedes me connect Diensten (382)
- Fingerabdruck Scanner (321)
- Kraftstoffbehälter mit 66 Liter Inhalt (916)
- LED High Performance-Scheinwerfer (632)
- MBUX Navigation Premium (PBG)
- Park-Paket mit Rückfahrkamera (P44)[2]
- Vorrüstung für digitale Schlüsselübergabe (20U)
- PRE-SAFE® System (299)
- Smartphone Integration (14U)
- TIREFIT (B51)
- USB-Paket (75B)
- Kabelloses Ladesystem für mobile Endgeräte vorn (897)
- Cabriolet Komfort-Paket (P50)
- KEYLESS-GO Komfort-Paket (P17) (inkl. 889)

Die Standardausstattung variiert je nach gewähltem Typ.

[1] Abwahl von Komfortfahrwerk mit Tieferlegung (677) möglich

[2] Unsere Fahrerassistenz- und Sicherheitssysteme sind Hilfsmittel und entbinden Sie nicht von Ihrer Verantwortung als Fahrer. Beachten Sie die Hinweise in der Betriebsanleitung und die dort beschriebenen Systemgrenzen.

# AMG Line Advanced (PSF)[2]

**Preis**

| | |
|---|---|
| exkl. MwSt. | 3.990,00€ |
| inkl. MwSt. | 4.748,10€ |

- AMG Line Exterieur (P31)
- AMG Line Interieur (P29)
- MBUX Navigation Premium (PBG)
- Zentraldisplay mit 30,2 cm (11,9") Bildschirmdiagonale (868)
- Klimatisierungsautomatik THERMATIC (580)
- Park-Paket mit Rückfahrkamera (P44)[1]
- Spiegel-Paket (P49)
- USB-Paket (75B)
- KEYLESS-GO Komfort-Paket (P17) (inkl. 889)
- Ambientebeleuchtung (891)
- Fingerabdruck Scanner (321)
- Adaptiver Fernlicht-Assistent (608)
- Fahrerdisplay mit einem 31,2 cm (12,3") großen LCD-Farbdisplay (464)
- Sitzheizung für Fahrer und Beifahrer (873)
- Kabelloses Ladesystem für mobile Endgeräte vorn (897)
- Smartphone Integration (14U)
- MBUX Multimediasystem (528)
- Kommunikationsmodul (5G) für die Nutzung von Mercedes me connect Diensten (382)
- Memory-Paket (275)
- LED High Performance-Scheinwerfer (632)
- Stoff-Akustikverdeck (6U1)
- Cabriolet Komfort-Paket (P50)
- Instrumententafel und Bordkanten der Türen in Ledernachbildung ARTICO in Nappaoptik (U34)
- Multifunktions-Sportlenkrad in Leder Nappa (L5C)

[1] Unsere Fahrerassistenz- und Sicherheitssysteme sind Hilfsmittel und entbinden Sie nicht von Ihrer Verantwortung als Fahrer. Beachten Sie die Hinweise in der Betriebsanleitung und die dort beschriebenen Systemgrenzen.

[2] Serienausstattung für CLE 300 4MATIC / CLE 450 4MATIC

AMG Line Interieur (P29), Leder schwarz (201A), Zierelemente Holz schwarz offenporig aluminium lines (H04), Multifunktions-Sportlenkrad in Leder Nappa (L5C)

Memory-Paket (275)

Sitzheizung für Fahrer und Beifahrer (873)

Kabelloses Ladesystem für mobile Endgeräte vorn (897)

Park-Paket mit Rückfahrkamera (P44)[1]

[1] Unsere Fahrerassistenz- und Sicherheitssysteme sind Hilfsmittel und entbinden Sie nicht von Ihrer Verantwortung als Fahrer. Beachten Sie die Hinweise in der Betriebsanleitung und die dort beschriebenen Systemgrenzen.

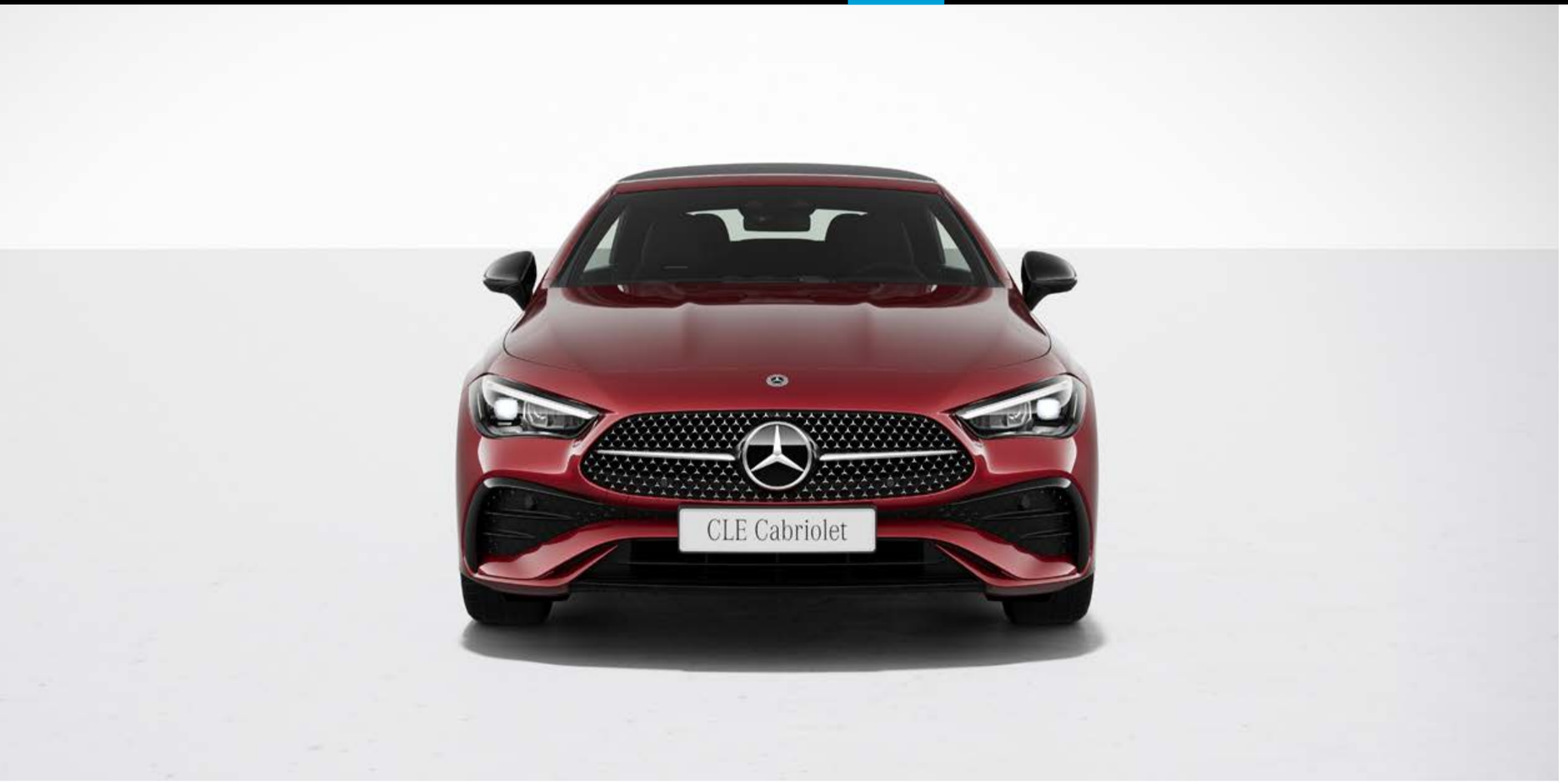

[1] Unsere Fahrerassistenz- und Sicherheitssysteme sind Hilfsmittel und entbinden Sie nicht von Ihrer Verantwortung als Fahrer. Beachten Sie die Hinweise in der Betriebsanleitung und die dort beschriebenen Systemgrenzen.

# AMG Line Advanced Plus (PSJ)

**Preis für Mercedes-Benz CLE 300 4MATIC/CLE 450 4MATIC**

exkl. MwSt. 455,00€

inkl. MwSt. 541,45€

**Preis für Mercedes-Benz CLE 200/200 4MATIC/220 d**

exkl. MwSt. 5.110,00€

inkl. MwSt. 6.080,90€

**Zusätzliche Sonderausstattung zu AMG Line Advanced:**

- Verkehrszeichen-Assistent (513)[1]
- Totwinkel-Assistent (234)[1]
- Ambientebeleuchtung Plus (894)
- Einstiegsleisten mit "Mercedes-Benz" Schriftzug, beleuchtet (U25)

AMG Line Interieur (P29), Ledernachbildung ARTICO macchiatobeige/schwarz (105A), AMG Zierelement Carbon (H73), Multifunktions-Sportlenkrad in Leder Nappa (L5C)

Verkehrszeichen-Assistent (513)[1]

Totwinkel-Assistent (234)[1]

Ambientebeleuchtung Plus (894)

Einstiegsleisten mit "Mercedes-Benz" Schriftzug, beleuchtet (U25)

[1] Unsere Fahrerassistenz- und Sicherheitssysteme sind Hilfsmittel und entbinden Sie nicht von Ihrer Verantwortung als Fahrer. Beachten Sie die Hinweise in der Betriebsanleitung und die dort beschriebenen Systemgrenzen.

# AMG Line Premium (PSN)

**Preis für Mercedes-Benz CLE 300 4MATIC/450 4MATIC**

| | |
|---|---|
| exkl. MwSt. | 2.875,00€ |
| inkl. MwSt. | 3.421,25€ |

**Preis für Mercedes-Benz CLE 200/200 4MATIC/220 d**

| | |
|---|---|
| exkl. MwSt. | 6.865,00€ |
| inkl. MwSt. | 8.169,35€ |

**Zusätzliche Sonderausstattung zu AMG Line Advanced:**

- MBUX Augmented Reality für Navigation (U19)
- DIGITAL LIGHT (P35)
- Park-Paket mit 360°-Kamera (P47)[1]

[1] Unsere Fahrerassistenz- und Sicherheitssysteme sind Hilfsmittel und entbinden Sie nicht von Ihrer Verantwortung als Fahrer. Beachten Sie die Hinweise in der Betriebsanleitung und die dort beschriebenen Systemgrenzen.

AMG Line Interieur (P29), Leder powerrot/schwarz (207A), Zierelemente Metallstruktur (H64), Multifunktions-Sportlenkrad in Leder Nappa (L5C), Ambientebeleuchtung (891)

Ambientebeleuchtung (891)

DIGITAL LIGHT (P35)

MBUX Augmented Reality für Navigation (U19)

Park-Paket mit 360°-Kamera (P47)[1]

[1] Unsere Fahrerassistenz- und Sicherheitssysteme sind Hilfsmittel und entbinden Sie nicht von Ihrer Verantwortung als Fahrer. Beachten Sie die Hinweise in der Betriebsanleitung und die dort beschriebenen Systemgrenzen.

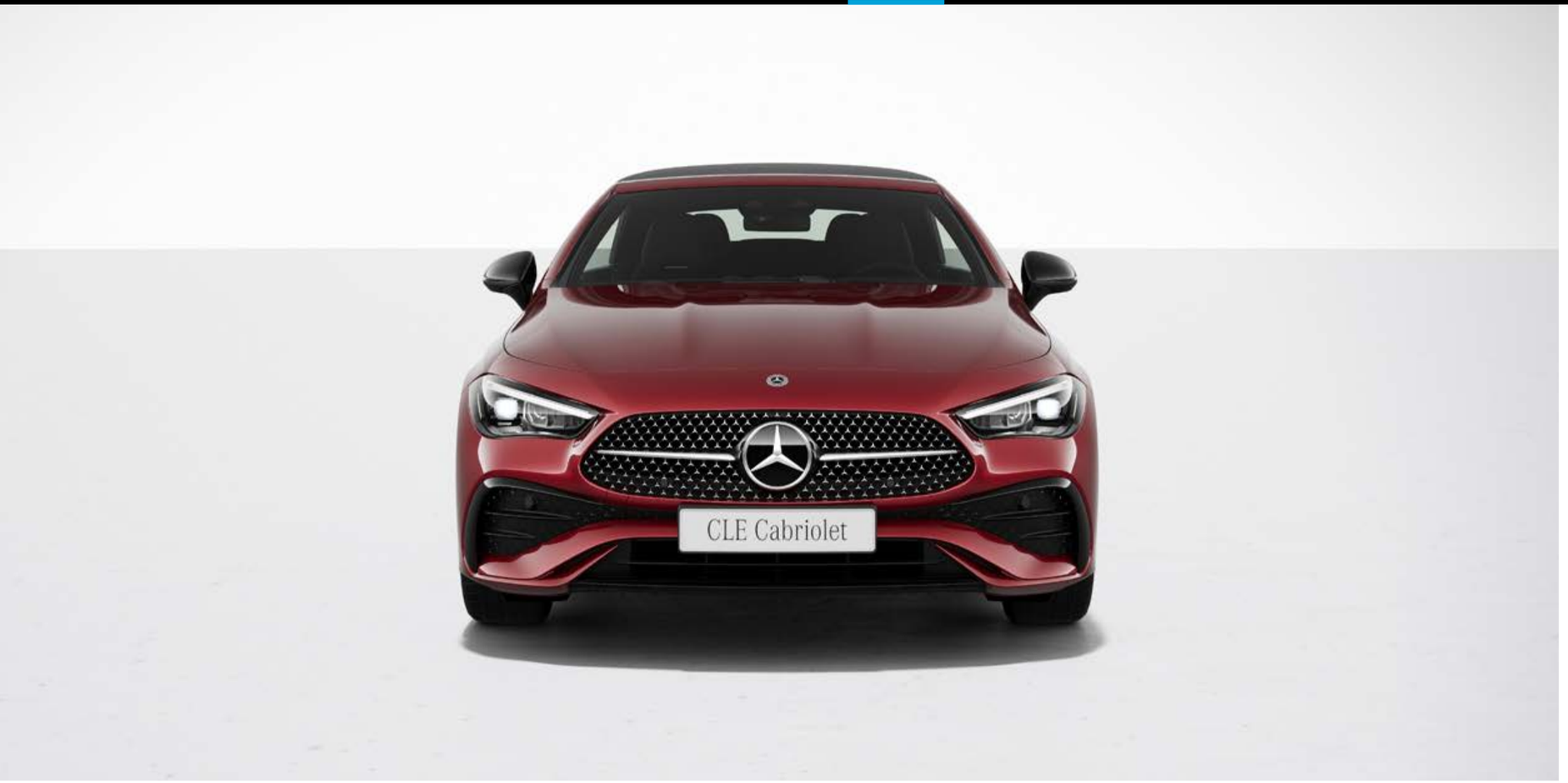

# AMG Line Premium Plus (PSQ)

**Preis für Mercedes-Benz CLE 300 4MATIC/450 4MATIC**

exkl. MwSt. 5.305,00€

inkl. MwSt. 6.312,95€

**Preis für Mercedes-Benz CLE 200/200 4MATIC/220 d**

exkl. MwSt. 9.295,00€

inkl. MwSt. 11.061,05€

**Zusätzliche Sonderausstattung zu AMG Line Premium:**

- MBUX Interieur-Assistent (77B)
- Head-up-Display (444)
- DIGITAL LIGHT mit Projektionsfunktion (PAX) und Adaptiver Fernlicht-Assistent Plus (628)
- Burmester® 3D-Surround-Soundsystem (810)
- Vorrüstung für MBUX Entertainment Plus (49U)

AMG Line Interieur (P29), Leder Nappa schwarz (801A), AMG Zierelement Carbon (H73), Ambientebeleuchtung Plus (894), Multifunktions-Sportlenkrad in Leder Nappa (L5C)

MBUX Interieur-Assistent (77B)

Head-up-Display (444)

DIGITAL LIGHT mit Projektionsfunktion (PAX) und Adaptiver Fernlicht-Assistent Plus (628)

Burmester® 3D-Surround-Soundsystem (810)

# Räder - 18"/19"/20"

48,3 cm (19") AMG Leichtmetallräder im Vielspeichen-Design (RVA)
**Standard**

45,7 cm (18") AMG Leichtmetallräder im 5-Doppelspeichen-Design (RSJ)

45,7 cm (18") AMG Leichtmetallräder im 5-Doppelspeichen-Design (RSK)

48,3 cm (19") AMG Leichtmetallräder im Vielspeichen-Design (RVB)

50,8 cm (20") AMG Leichtmetallräder im Vielspeichen-Design (RVN)

50,8 cm (20") AMG Leichtmetallräder im Vielspeichen-Design (RVM)

# Polsterung

## ARTICO / ARTICO/MICROCUT

Ledernachbildung ARTICO/Mikrofaser MICROCUT schwarz (601A)
**Standard**

Ledernachbildung ARTICO
schwarz (101A)

Ledernachbildung ARTICO
tonkabraun/schwarz (104A)

Ledernachbildung ARTICO
macchiatobeige/schwarz (105A)

# Polsterung

## Leder

Leder schwarz (201A)

Leder
tonkabraun/schwarz (204A)

Leder
macchiatobeige/schwarz (205A)

Leder
powerrot/schwarz (207A)

# Polsterung

## Leder Nappa

Leder Nappa schwarz (801A)

Leder Nappa
tonkabraun/schwarz (804A)

Leder Nappa
weiß/schwarz (809A)

# Übersicht der Lines

| EXTERIEUR | AVANTGARDE | AMG Line |
|---|---|---|
| Kühlerverkleidung in A-Form mit Mercedes-Benz Pattern und integriertem Mercedes Stern sowie einer Lamelle in Schwarz hochglänzend mit Chromzierelementen | ● | |
| Kühlerverkleidung in A-Form mit Mercedes-Benz Pattern und integriertem Mercedes Stern sowie Lamelle in Dunkelgrau matt mit Chromeinleger, Rahmen der Kühlerverkleidung in Schwarz | | ● |
| Dynamischer Frontstoßfänger, Lufteinlässe in der Mitte in Schwarz hochglänzend mit Chromrahmen, seitliche Lufteinläse in Schwarz hochglänzend mit Mercedes-Benz Pattern | ● | |
| Komfortfahrwerk mit Tieferlegung (677) | ● | |
| Sportfahrwerk mit Sport-Direktlenkung (486)[1] | | ● |
| AMG Styling (772), bestehend aus AMG Frontschürze mit sportlichen Lufteinlässen und verchromtem Zierelement, AMG Heckschürze in Diffusor-Optik mit Einsatz in Schwarz sowie AMG Seitenschweller-Verkleidungen | | ● |
| AMG Heckschürze in Diffusor-Optik mit Einsatz in Schwarz | | ● |
| AMG Einstiegsleisten | | ● |
| Heckstoßfänger in Wagenfarbe lackiert mit Diffusor und Chromzierelement über die gesamte Fahrzeugbreite sowie zusätzlichen C-förmigen Chromzierelementen | ● | |
| Einfassung der Seitenfenster in Chrom | ● | ● |
| Abgasanlage mit zwei sichtbaren, fest in den Stoßfänger integrierten Endrohrblenden und sportlicher Motorsound (B63) bei Benzinmotoren | | ● |
| 45,7 cm (18") Leichtmetallräder im 5-Doppelspeichen-Design (01R), tremolitgrau lackiert | ● | |
| 48,3 cm (19") AMG Leichtmetallräder im Vielspeichen-Design (RVA), aerodynamisch optimiert, schwarz lackiert und glanzgedreht, mit Mischbereifung | | ● |
| Bremsanlage mit größeren Bremsscheiben an der Vorderachse (U29) | | ● |

[1] Abwahl von Komfortfahrwerk mit Tieferlegung (677) möglich

# Übersicht der Lines

| INTERIEUR | AVANTGARDE | AMG Line |
|---|---|---|
| Multifunktions-Sportlenkrad in Leder (L3E) | ● | |
| Multifunktions-Sportlenkrad in Leder Nappa (L5C) | | ● |
| Exklusive Sitze mit avantgardistischem Sportsitzdesign und integrierter Kopfstütze in schwarz mit Kontrastziernähten in Grau und Polsterung in Ledernachbildung ARTICO (101A) | ● | |
| Sitze mit exklusivem Sportsitzdesign und integrierter Kopfstütze in schwarz mit Kontrastziernähten in Grau und Polsterung in Ledernachbildung ARTICO in Nappaoptik / Mikrofaser MICROCUT (601A) | | ● |
| Ambientebeleuchtung (891) | ● | ● |
| Instrumententafel und Bordkanten in Ledernachbildung ARTICO in Nappaoptik (U34) | ● | ● |
| Zierelemente Rautenoptik silbergrau (H50) | ● | |
| Zierelement Metallstruktur (H64) | | ● |
| AVANTGARDE Pedalanlage mit schwarzen Gumminoppen | ● | |
| AMG Sportpedalanlage aus gebürstetem Edelstahl mit schwarzen Gumminoppen | | ● |
| Fußmatten Velours (U12) | ● | |
| AMG Fußmatten (U26) | | ● |

Das neue Mercedes-Benz CLE Cabriolet

# Sonderausstattungen

# Night-Paket (P55)[1]

**Preis**

| | |
|---|---|
| exkl. MwSt. | 380,00€ |
| inkl. MwSt. | 452,20€ |

1 Kühlerverkleidung mit Mercedes-Benz Pattern mit schwarz hochglänzender Lamelle.
2 48,3 cm (19") AMG Leichtmetallräder im Vielspeichen-Design (RVB).
3 AMG Frontschürze mit Zierblende in Schwarz hochglänzend.
4 Seitenschweller mit Zierleiste in Hochglanzschwarz.
5 AMG Heckschürze mit Zierblende in Schwarz hochglänzend.
6 Außenspiegelgehäuse in Schwarz hochglänzend lackiert.

[1] Nur mit AMG Line Advanced (PSF)/AMG Line Advanced Plus (PSJ)/AMG Line Premium (PSN)/AMG Line Premium Plus (PSQ)

# Lacke

schwarz (040U) - **Standard**

polarweiß (149U)

obsidianschwarz (197U)

graphitgrau (831U)

hightechsilber (922U)

spektralblau (970U)

MANUFAKTUR opalithweiß bright (885U)

MANUFAKTUR patagonienrot metallic (993U)

MANUFAKTUR alpingrau uni (956U)

MANUFAKTUR graphitgrau magno (818U)

# Zierelemente

Zierelement Rautenoptik silbergrau (H50)[2]
**Standard für CLE 220 d / CLE 200 / CLE 200 4MATIC**

Zierelemente Metallstruktur (H64)
**Standard für CLE 300 4MATIC und CLE 450 4MATIC**

Zierelemente Metall-Mischgewebe silber hell (71H)

Zierelemente Holz schwarz offenporig aluminium lines (H04)

Zierelemente Holz Linde linestructure anthrazit offenporig (H08)

Zierelemente Holz Walnuss braun offenporig (H33)

AMG Zierelement Carbon (H73)[1]

[1] Nur mit Mittelkonsole in Schwarz hochglänzend (757)
[2] Nicht mit AMG Line Advanced (PSF)/AMG Line Advanced Plus (PSJ)/AMG Line Premium (PSN)/AMG Line Premium Plus (PSQ)

# Mittelkonsolen

Mittelkonsole in Schwarz hochglänzend (757)
**Standard**

Mittelkonsole Rautenoptik silbergrau (794)[1,2]

Mittelkonsole Mischgewebeoptik mit Metalleffekt (795)

[1] Nur mit Zierelement Rautenoptik silbergrau (H50)
[2] Nicht mit AMG Line Advanced (PSF)/AMG Line Advanced Plus (PSJ)/AMG Line Premium (PSN)/AMG Line Premium Plus (PSQ)

# Typen

| CODE | AUSSTATTUNGEN | Preis € exkl. MwSt. | Preis € inkl. MwSt. | Benzin: CLE 200 | Benzin: CLE 200 4MATIC | Benzin: CLE 300 4MATIC | Benzin: CLE 450 4MATIC | Diesel: CLE 220 d |
|---|---|---|---|---|---|---|---|---|
| PSE | **AVANTGARDE Advanced** | 0,00 | 0,00 | **S** | **S** | **–** | **–** | **S** |
| | Enthält: AVANTGARDE Exterieur (P15), AVANTGARDE Interieur (P14), MBUX Navigation Premium (PBG), Zentraldisplay mit 30,2 cm (11,9") Bildschirmdiagonale (868), Gurtbringer (U02), Kraftstoffbehälter mit 66 Liter Inhalt (916), Klimatisierungsautomatik THERMATIC (580), Park-Paket mit Rückfahrkamera (P44), Spiegel-Paket (P49), USB-Paket (75B), Ambientebeleuchtung (891), Fingerabdruck Scanner (321), Adaptiver Fernlicht-Assistent (608), Fahrerdisplay mit einem 31,2 cm (12,3") großen LCD-Farbdisplay (464), Sitzheizung für Fahrer und Beifahrer (873), Kabelloses Ladesystem für mobile Endgeräte vorn (897), Smartphone Integration (14U), TIREFIT (B51), MBUX Multimediasystem (528), Kommunikationsmodul (5G) für die Nutzung von Mercedes me connect Diensten (382), Vorrüstung für digitale Schlüsselübergabe (20U), Warnweste für Fahrer (70B), Remote Services (00U), Memory-Paket (275), LED High Performance-Scheinwerfer (632), Fabric Stoff-Akustikverdeck (6U1), Cabriolet Komfort-Paket (P50), Instrumententafel und Bordkanten in Ledernachbildung ARTICO in Nappaoptik (U34), KEYLESS-GO Komfort-Paket (P17) (inkl. 889) | | | | | | | |
| PSI | **AVANTGARDE Advanced Plus** | 1.120,00 | 1.332,80 | ● | ● | **–** | **–** | ● |
| | Enthält: AVANTGARDE Advanced (PSE), Verkehrszeichen-Assistent (513), Totwinkel-Assistent (234), Ambientebeleuchtung Plus (894), Einstiegsleisten mit "Mercedes-Benz" Schriftzug, beleuchtet (U25) | | | | | | | |
| PSF | **AMG Line Advanced** | 0,00 | 0,00 | **–** | **–** | **S** | **S** | **–** |
| | Enthält: AMG Line Exterieur (P31), AMG Line Interieur (P29), MBUX Navigation Premium (PBG), Zentraldisplay mit 30,2 cm (11,9") Bildschirmdiagonale (868), Sitzkomfort-Paket (P65), Gurtbringer (U02), Kraftstoffbehälter mit 66 Liter Inhalt (916), Klimatisierungsautomatik THERMATIC (580), Park-Paket mit Rückfahrkamera (P44), Spiegel-Paket (P49), USB-Paket (75B), Ambientebeleuchtung (891), Fingerabdruck Scanner (321), Adaptiver Fernlicht-Assistent (608), Fahrerdisplay mit einem 31,2 cm (12,3") großen LCD-Farbdisplay (464), Sitzheizung für Fahrer und Beifahrer (873), Kabelloses Ladesystem für mobile Endgeräte vorn (897), Smartphone Integration (14U), TIREFIT (B51), MBUX Multimediasystem (528), Kommunikationsmodul (5G) für die Nutzung von Mercedes me connect Diensten (382), Vorrüstung für digitale Schlüsselübergabe (20U), Warnweste für Fahrer (70B), Remote Services (00U), Memory-Paket (275), LED High Performance-Scheinwerfer (632), Stoff-Akustikverdeck (6U1), Cabriolet Komfort-Paket (P50), Instrumententafel und Bordkanten in Ledernachbildung ARTICO in Nappaoptik (U34), KEYLESS-GO Komfort-Paket (P17) (inkl. 889) | 3.990,00 | 4.748,10 | ● | ● | **–** | **–** | ● |
| PSJ | **AMG Line Advanced Plus** | 455,00 | 541,45 | **–** | **–** | ● | ● | **–** |
| | Enthält: AMG Line Advanced (PSF), Verkehrszeichen-Assistent (513), Totwinkel-Assistent (234), Ambientebeleuchtung Plus (894), Einstiegsleisten mit "Mercedes-Benz" Schriftzug, beleuchtet (U25) | 5.110,00 | 6.080,90 | ● | ● | **–** | **–** | ● |

● lieferbar gegen Mehrpreis - ○ als Sonderausstattung ohne Mehrpreis lieferbar - **S** Serienausstattung - **–** nicht lieferbar

# Typen

| CODE | AUSSTATTUNGEN | Preis € exkl. MwSt. | Preis € inkl. MwSt. | Benzin: CLE 200 | Benzin: CLE 200 4MATIC | Benzin: CLE 300 4MATIC | Benzin: CLE 450 4MATIC | Diesel: CLE 220 d |
|---|---|---|---|---|---|---|---|---|
| PSN | **AMG Line Premium** | 2.875,00 | 3.421,25 | – | – | ● | ● | – |
| | Enthält: AMG Line Advanced Plus (PSJ), DIGITAL LIGHT (P35), MBUX Augmented Reality für Navigation (U19), Park-Paket mit 360°-Kamera (P47) | 6.865,00 | 8.169,35 | ● | ● | – | – | ● |
| PSQ | **AMG Line Premium Plus** | 5.305,00 | 6.312,95 | – | – | ● | ● | – |
| | Enthält: AMG Line Premium (PSN), MBUX Interieur-Assistent (77B), Head-up-Display (444), DIGITAL LIGHT mit Projektionsfunktion (PAX) und Adaptiver Fernlicht-Assistent Plus (628), Burmester® 3D-Surround-Soundsystem (810), Vorrüstung für MBUX Entertainment Plus (49U) | 9.295,00 | 11.061,05 | ● | ● | – | – | ● |

● lieferbar gegen Mehrpreis - ○ als Sonderausstattung ohne Mehrpreis lieferbar - **S** Serienausstattung - **–** nicht lieferbar

# Optionen

| CODE | AUSSTATTUNGEN | Preis € exkl. MwSt. | Preis € inkl. MwSt. | Benzin: CLE 200 | Benzin: CLE 200 4MATIC | Benzin: CLE 300 4MATIC | Benzin: CLE 450 4MATIC | Diesel: CLE 220 d |
|---|---|---|---|---|---|---|---|---|
| 228 | **Standheizung** | 1.220,00 | 1.451,80 | ● | ● | ● | ● | ● |
| 293 | **Sidebags im Fond** | 375,00 | 446,25 | ● | ● | ● | ● | ● |
| 401 | **Sitzklimatisierung für Fahrer und Beifahrer** | 755,00 | 898,45 | ● | ● | ● | ● | ● |
| | Nicht mit Ledernachbildung ARTICO/Mikrofaser MICROCUT schwarz (601A) | | | | | | | |
| | Mit ENERGIZING Paket Plus (PBR) | 0,00 | 0,00 | ○ | ○ | ○ | ○ | ○ |
| 543 | **Sonnenblende ausziehbar** | 50,00 | 59,50 | ● | ● | ● | ● | ● |
| 550 | **Anhängevorrichtung mit ESP® Anhängerstabilisierung** | 975,00 | 1.160,25 | ● | ● | ● | ● | ● |
| 682 | **Feuerlöscher** | 110,00 | 130,90 | ● | ● | ● | ● | ● |
| 72B | **USB-Paket Plus** | 300,00 | 357,00 | ● | ● | ● | ● | ● |
| 285 | **Windschott** | 320,00 | 380,80 | ● | ● | ● | ● | ● |
| P53 | **ENERGIZING AIR CONTROL Plus** | 150,00 | 178,50 | ● | ● | ● | ● | ● |
| U95 | **AMG Abrisskante** | 350,00 | 416,50 | ● | ● | ● | ● | ● |
| | Nur mit AMG Line Advanced (PSF) / AMG Line Advanced Plus (PSJ) / AMG Line Premium (PSN) / AMG Line Premium Plus (PSQ) | | | | | | | |
| Y05 | **Sicherheitsgurte in Rot** | 300,00 | 357,00 | ● | ● | ● | ● | ● |
| | Nur mit Ledernachbildung ARTICO schwarz (101A) / Leder schwarz (201A) / Ledernachbildung ARTICO/Mikrofaser MICROCUT schwarz (601A) / Leder Nappa schwarz (801A) | | | | | | | |
| P35 | **DIGITAL LIGHT** | 1.350,00 | 1.606,50 | ● | ● | ● | ● | ● |
| | Mit AMG Line Premium (PSN) / AMG Line Premium Plus (PSQ) | 0,00 | 0,00 | ○ | ○ | ○ | ○ | ○ |
| 810 | **Burmester® 3D-Surround-Soundsystem** | 1.110,00 | 1.320,90 | ● | ● | ● | ● | ● |
| | Mit AMG Line Premium Plus (PSQ) | 0,00 | 0,00 | ○ | ○ | ○ | ○ | ○ |
| 444 | **Head-up-Display** | 990,00 | 1.178,10 | ● | ● | ● | ● | ● |
| | Mit AMG Line Premium Plus (PSQ) | 0,00 | 0,00 | ○ | ○ | ○ | ○ | ○ |

● lieferbar gegen Mehrpreis - ○ als Sonderausstattung ohne Mehrpreis lieferbar - **S** Serienausstattung - **–** nicht lieferbar

# Pakete

| CODE | AUSSTATTUNGEN | Preis € exkl. MwSt. | Preis € inkl. MwSt. | Benzin: CLE 200 | Benzin: CLE 200 4MATIC | Benzin: CLE 300 4MATIC | Benzin: CLE 450 4MATIC | Diesel: CLE 220 d |
|---|---|---|---|---|---|---|---|---|
| P20 | **Fahrassistenz-Paket Plus** | 1.985,00 | 2.362,15 | ● | ● | ● | ● | ● |
| | Enthält: Aktivem Abstands-Assistent DISTRONIC (233) inkl. Aktivem Geschwindigkeitslimit-Assistent (546), Erweitertem automatischen Wiederanfahren auf Autobahnen, Streckenbasierter Geschwindigkeitsanpassung mit Stauendefunktion; Aktivem Stau-Assistent; Aktivem Lenk-Assistent mit Hands-off-Warnung, Aktivem Spurwechsel-Assistent, Aktivem Nothalt-Assistent, Rettungsgassenfunktion; Aktivem Brems-Assistent mit Fahrzeug-, Fahrrad- und Fußgängererkennung; Ausweich-Lenk-Assistent mit Fahrrad-, Fußgänger- und Fahrzeugerkennung; Aktivem Spurhalte-Assistent (243); Aktivem Totwinkel-Assistent (237); PRE-SAFE® PLUS; PRE-SAFE®Impuls Seite | | | | | | | |
| | Nicht mit AVANTGARDE Advanced (PSE) / AMG Line Advanced (PSF) | | | | | | | |
| P55 | **Night-Paket** | 380,00 | 452,20 | ● | ● | ● | ● | ● |
| | Nur mit AMG Line Advanced (PSF) / AMG Line Advanced Plus (PSJ) / AMG Line Premium (PSN) / AMG Line Premium Plus (PSQ) | | | | | | | |
| 459 | **DYNAMIC BODY CONTROL Fahrwerk mit Verstelldämpfung** | 900,00 | 1.071,00 | ● | ● | ● | ● | ● |
| PAV | **Winter-Paket** | 360,00 | 428,40 | ● | ● | ● | ● | ● |
| | Enthält: Lenkradheizung (443), Scheibenwaschanlage beheizt (875) | | | | | | | |
| PBH | **Park-Paket mit Memory Park-Assistent** | 610,00 | 725,90 | ● | ● | ● | ● | ● |
| | Nur mit Fahrassistenz-Paket Plus (P20) | | | | | | | |
| | Nicht mit AVANTGARDE Advanced (PSE) / AMG Line Advanced (PSF) | | | | | | | |
| | Mit AMG Line Premium (PSN) / AMG Line Premium Plus (PSQ) | 150,00 | 178,50 | ● | ● | ● | ● | ● |
| PBR | **ENERGIZING Paket Plus** | 1.800,00 | 2.142,00 | ● | ● | ● | ● | ● |
| | Enthält: ENERGIZING COACH, Multikontursitze für Fahrer und Beifahrer (399), Sitzklimatisierung für Fahrer und Beifahrer (401), AIR-BALANCE Paket (P21) | | | | | | | |
| | Nicht mit AVANTGARDE Advanced (PSE) / AMG Line Advanced (PSF) / Ledernachbildung ARTICO schwarz (101A) / Ledernachbildung ARTICO tonkabraun/schwarz (104A) / Ledernachbildung ARTICO macchiatobeige/schwarz (105A) / Ledernachbildung ARTICO/Mikrofaser MICROCUT schwarz (601A) / Mikrofaser MICROCUT AMG schwarz (651A) / AMG Performance Sitz-Paket Advanced (PBY) / AMG Performance Sitz-Paket High-End (PBZ) | | | | | | | |
| P47 | **Park-Paket mit 360°-Kamera**[1] | 460,00 | 547,40 | ● | ● | ● | ● | ● |
| | Mit AMG Line Premium (PSN) / AMG Line Premium Plus (PSQ) | 0,00 | 0,00 | ○ | ○ | ○ | ○ | ○ |
| P82 | **GUARD 360° Fahrzeugschutz Plus** | 690,00 | 821,10 | ● | ● | ● | ● | ● |

[1] Unsere Fahrerassistenz- und Sicherheitssysteme sind Hilfsmittel und entbinden Sie nicht von Ihrer Verantwortung als Fahrer. Beachten Sie die Hinweise in der Betriebsanleitung und die dort beschriebenen Systemgrenzen.

● lieferbar gegen Mehrpreis - ○ als Sonderausstattung ohne Mehrpreis lieferbar - **S** Serienausstattung - **–** nicht lieferbar

# Räder

| CODE | AUSSTATTUNGEN | Preis € exkl. MwSt. | Preis € inkl. MwSt. | Benzin: CLE 200 | Benzin: CLE 200 4MATIC | Benzin: CLE 300 4MATIC | Benzin: CLE 450 4MATIC | Diesel: CLE 220 d |
|---|---|---|---|---|---|---|---|---|
| 01R | **45,7 cm (18") Leichtmetallräder im 5-Doppelspeichen-Design** | 0,00 | 0,00 | **S** | **S** | – | – | **S** |
| | Nur mit AVANTGARDE Advanced (PSE) / AVANTGARDE Advanced Plus (PSI) | | | | | | | |
| 82R | **45,7 cm (18") Leichtmetallräder im 5-Speichen-Design** | 200,00 | 238,00 | ● | ● | – | – | ● |
| | Nur mit AVANTGARDE Advanced (PSE) / AVANTGARDE Advanced Plus (PSI) | | | | | | | |
| R17 | **48,3 cm (19") Leichtmetallräder im 5-Doppelspeichen-Design** | 850,00 | 1.011,50 | ● | ● | – | – | ● |
| | Nur mit AVANTGARDE Advanced (PSE) / AVANTGARDE Advanced Plus (PSI) / AVANTGARDE Exterieur (P15) | | | | | | | |
| R55 | **48,3 cm (19") Leichtmetallräder im 5-Doppelspeichen-Design** | 700,00 | 833,00 | ● | ● | – | – | ● |
| | Nur mit AVANTGARDE Advanced (PSE) / AVANTGARDE Advanced Plus (PSI) / AVANTGARDE Exterieur (P15) / Winterreifen M+S 4-fach (645) | | | | | | | |
| RSJ | **45,7 cm (18") AMG Leichtmetallräder im 5-Doppelspeichen-Design** | 0,00 | 0,00 | ○ | ○ | ○ | – | ○ |
| | Nur mit AMG Line Advanced (PSF) / AMG Line Advanced Plus (PSJ) / AMG Line Premium (PSN) / AMG Line Premium Plus (PSQ) | | | | | | | |
| RSK | **45,7 cm (18") AMG Leichtmetallräder im 5-Doppelspeichen-Design** | 0,00 | 0,00 | ○ | ○ | ○ | – | ○ |
| | Nur mit AMG Line Advanced (PSF) / AMG Line Advanced Plus (PSJ) / AMG Line Premium (PSN) / AMG Line Premium Plus (PSQ) | | | | | | | |
| RVA | **48,3 cm (19") AMG Leichtmetallräder im Vielspeichen-Design** | 0,00 | 0,00 | ○ | ○ | **S** | **S** | ○ |
| | Nur mit AMG Line Advanced (PSF) / AMG Line Advanced Plus (PSJ) / AMG Line Premium (PSN) / AMG Line Premium Plus (PSQ) | | | | | | | |
| RVB | **48,3 cm (19") AMG Leichtmetallräder im Vielspeichen-Design** | 300,00 | 357,00 | ● | ● | ● | ● | ● |
| | Nur mit AMG Line Advanced (PSF) / AMG Line Advanced Plus (PSJ) / AMG Line Premium (PSN) / AMG Line Premium Plus (PSQ) | | | | | | | |
| | Mit Night-Paket (P55) | 0,00 | 0,00 | ○ | ○ | ○ | ○ | ○ |
| RVM | **50,8 cm (20") AMG Leichtmetallräder im Vielspeichen-Design** | 750,00 | 892,50 | ● | ● | ● | ● | ● |
| | Nur mit AMG Line Advanced (PSF) / AMG Line Advanced Plus (PSJ) / AMG Line Premium (PSN) / AMG Line Premium Plus (PSQ) | | | | | | | |
| RVN | **50,8 cm (20") AMG Leichtmetallräder im Vielspeichen-Design** | 1.050,00 | 1.249,50 | ● | ● | ● | ● | ● |
| | Nur mit AMG Line Advanced (PSF) / AMG Line Advanced Plus (PSJ) / AMG Line Premium (PSN) / AMG Line Premium Plus (PSQ) | | | | | | | |
| | Mit Night-Paket (P55) | 750,00 | 892,50 | ○ | ○ | ○ | ○ | ○ |
| R03 | **Sportreifen**[1] | 300,00 | 357,00 | ● | ● | ● | ● | ● |
| | Nur mit 48,3 cm (19") AMG Leichtmetallräder im Vielspeichen-Design (RVA) | | | | | | | |

[1] Verfügbar ab Q2 2024.

● lieferbar gegen Mehrpreis - ○ als Sonderausstattung ohne Mehrpreis lieferbar - **S** Serienausstattung - – nicht lieferbar

# Räder

| CODE | AUSSTATTUNGEN | Preis € exkl. MwSt. | Preis € inkl. MwSt. | Benzin: CLE 200 | Benzin: CLE 200 4MATIC | Benzin: CLE 300 4MATIC | Benzin: CLE 450 4MATIC | Diesel: CLE 220 d |
|---|---|---|---|---|---|---|---|---|
| 645 | **Winterreifen M+S 4-fach**<br>Nur mit 48,3 cm (19") Leichtmetallräder im 5-Doppelspeichen-Design (R55) / 48,3 cm (19") AMG Leichtmetallräder im Vielspeichen-Design (RVA) / 48,3 cm (19") AMG Leichtmetallräder im Vielspeichen-Design (RVB) | 160,00 | 190,40 | ● | ● | ● | ● | ● |
| 2R4 | **Winter-Kompletträder M+S 4-fach tremolitgrau lackiert mit 245/45 R18 auf 8,0 J x 18 ET 44,9** (Design analog Felge 01R) | 2.000,00 | 2.380,00 | ● | ● | ● | – | ● |
| 4R2 | **Winter-Kompletträder M+S 4-fach mit 245/40 R19 auf 8,0 J x 19 ET 45,1** (Design analog Felge R55) | 2.700,00 | 3.213,00 | ● | ● | ● | – | ● |

● lieferbar gegen Mehrpreis - ○ als Sonderausstattung ohne Mehrpreis lieferbar - **S** Serienausstattung - **–** nicht lieferbar

# Polsterung

| CODE | AUSSTATTUNGEN | Preis € exkl. MwSt. | Preis € inkl. MwSt. | Benzin: CLE 200 | Benzin: CLE 200 4MATIC | Benzin: CLE 300 4MATIC | Benzin: CLE 450 4MATIC | Diesel: CLE 220 d |
|---|---|---|---|---|---|---|---|---|
| 101A | **Ledernachbildung ARTICO schwarz** | 0,00 | 0,00 | **S** | **S** | **–** | **–** | **S** |
| 104A | **Ledernachbildung ARTICO tonkabraun/schwarz** | 150,00 | 178,50 | ● | ● | ● | ● | ● |
| 105A | **Ledernachbildung ARTICO macchiatobeige/schwarz** | 150,00 | 178,50 | ● | ● | ● | ● | ● |
| 201A | **Leder schwarz** | 1.490,00 | 1.773,10 | ● | ● | ● | ● | ● |
| 204A | **Leder tonkabraun/schwarz** | 1.640,00 | 1.951,60 | ● | ● | ● | ● | ● |
| 205A | **Leder macchiatobeige/schwarz** | 1.640,00 | 1.951,60 | ● | ● | ● | ● | ● |
| 207A | **Leder powerrot/schwarz** | 1.640,00 | 1.951,60 | ● | ● | ● | ● | ● |
| 601A | **Ledernachbildung ARTICO/Mikrofaser MICROCUT schwarz**<br>Nur mit AMG Line Advanced (PSF) / AMG Line Advanced Plus (PSJ) / AMG Line Premium (PSN) / AMG Line Premium Plus (PSQ) | 0,00 | 0,00 | ○ | ○ | **S** | **S** | ○ |
| 801A | **Leder Nappa schwarz**<br>Nur mit Instrumententafel und Bordkanten der Türen in Ledernachbildung ARTICO in Nappaoptik (U34) | 2.490,00 | 2.963,10 | ● | ● | ● | ● | ● |
| 804A | **Leder Nappa tonkabraun/schwarz**<br>Nur mit Instrumententafel und Bordkanten der Türen in Ledernachbildung ARTICO in Nappaoptik (U34) | 2.640,00 | 3.141,60 | ● | ● | ● | ● | ● |
| 809A | **Leder Nappa weiß/schwarz**<br>Nur mit Instrumententafel und Bordkanten der Türen in Ledernachbildung ARTICO in Nappaoptik (U34) | 2.640,00 | 3.141,60 | ● | ● | ● | ● | ● |

● lieferbar gegen Mehrpreis - ○ als Sonderausstattung ohne Mehrpreis lieferbar - **S** Serienausstattung - **–** nicht lieferbar

# Stoffverdecke

| CODE | AUSSTATTUNGEN | Preis € exkl. MwSt. | Preis € inkl. MwSt. | Benzin | | | | Diesel |
|---|---|---|---|---|---|---|---|---|
| | | | | CLE 200 | CLE 200 4MATIC | CLE 300 4MATIC | CLE 450 4MATIC | CLE 220 d |
| 740 | **Stoffverdeck schwarz** | 0,00 | 0,00 | **S** | **S** | **S** | **S** | **S** |
| 747 | **Stoffverdeck rot** | 150,00 | 178,50 | ● | ● | ● | ● | ● |
| 754 | **Stoffverdeck grau** | 150,00 | 178,50 | ● | ● | ● | ● | ● |

● lieferbar gegen Mehrpreis - ○ als Sonderausstattung ohne Mehrpreis lieferbar - **S** Serienausstattung - **–** nicht lieferbar

# Innenhimmel

| CODE | AUSSTATTUNGEN | Preis € exkl. MwSt. | Preis € inkl. MwSt. | Benzin: CLE 200 | Benzin: CLE 200 4MATIC | Benzin: CLE 300 4MATIC | Benzin: CLE 450 4MATIC | Diesel: CLE 220 d |
|---|---|---|---|---|---|---|---|---|
| 58U | **Innenhimmel Stoff nevagrau** | 0,00 | 0,00 | S | S | ○ | ○ | S |
| 51U | **Innenhimmel Stoff schwarz** | 350,00 | 416,50 | ● | ● | – | – | ● |
| | Mit Ledernachbildung ARTICO tonkabraun/schwarz (104A) / Ledernachbildung ARTICO macchiatobeige/schwarz (105A) / Leder tonkabraun/ schwarz (204A) / Ledernachbildung ARTICO macchiatobeige/schwarz (205A) / Leder Nappa tonkabraun/schwarz (804A) / AMG Line Advanced (PSF) / AMG Line Advanced Plus (PSJ) / AMG Line Premium (PSN) / AMG Line Premium Plus (PSQ) | 0,00 | 0,00 | – | – | S | S | – |
| | | 0,00 | 0,00 | ○ | ○ | ○ | ○ | ○ |

● lieferbar gegen Mehrpreis - ○ als Sonderausstattung ohne Mehrpreis lieferbar - **S** Serienausstattung - **–** nicht lieferbar

# Lacke

| CODE | AUSSTATTUNGEN | Preis € exkl. MwSt. | Preis € inkl. MwSt. | Benzin | | | | Diesel |
|---|---|---|---|---|---|---|---|---|
| | | | | CLE 200 | CLE 200 4MATIC | CLE 300 4MATIC | CLE 450 4MATIC | CLE 220 d |
| 040U | **schwarz** | 0,00 | 0,00 | **S** | **S** | **S** | **S** | **S** |
| 149U | **polarweiß** | 275,00 | 327,25 | ● | ● | ● | ● | ● |
| 197U | **obsidianschwarz metallic** | 810,00 | 963,90 | ● | ● | ● | ● | ● |
| 831U | **graphitgrau metallic** | 810,00 | 963,90 | ● | ● | ● | ● | ● |
| 922U | **hightechsilber metallic** | 810,00 | 963,90 | ● | ● | ● | ● | ● |
| 970U | **spektralblau metallic** | 810,00 | 963,90 | ● | ● | ● | ● | ● |
| 885U | **MANUFAKTUR opalithweiß bright** | 1.490,00 | 1.773,10 | ● | ● | ● | ● | ● |
| 993U | **MANUFAKTUR patagonienrot metallic** | 1.490,00 | 1.773,10 | ● | ● | ● | ● | ● |
| 956U | **MANUFAKTUR alpingrau uni** | 2.300,00 | 2.737,00 | ● | ● | ● | ● | ● |
| 818U | **MANUFAKTUR graphitgrau magno** | 4.300,00 | 5.117,00 | ● | ● | ● | ● | ● |

● lieferbar gegen Mehrpreis - ○ als Sonderausstattung ohne Mehrpreis lieferbar - **S** Serienausstattung - **–** nicht lieferbar

# Zierelemente

| CODE | AUSSTATTUNGEN | Preis € exkl. MwSt. | Preis € inkl. MwSt. | Benzin: CLE 200 | Benzin: CLE 200 4MATIC | Benzin: CLE 300 4MATIC | Benzin: CLE 450 4MATIC | Diesel: CLE 220 d |
|---|---|---|---|---|---|---|---|---|
| H50 | **Zierelement Rautenoptik silbergrau** | 0,00 | 0,00 | S | S | – | – | S |
| | Nicht mit Mittelkonsole Mischgewebeoptik mit Metalleffekt (795) / AMG Line Advanced (PSF) / AMG Line Advanced Plus (PSJ) / AMG Line Premium (PSN) / AMG Line Premium Plus (PSQ) | | | | | | | |
| H64 | **Zierelemente Metallstruktur** | 0,00 | 0,00 | – | – | S | S | – |
| | Nur mit Mittelkonsole in Schwarz hochglänzend (757) / Mittelkonsole Mischgewebeoptik mit Metalleffekt (795) | 340,00 | 404,60 | ● | ● | – | – | ● |
| | Nicht mit Mittelkonsole Rautenoptik silbergrau (794) | | | | | | | |
| | Mit AMG Line Advanced (PSF) / AMG Line Advanced Plus (PSJ) / AMG Line Premium (PSN) / AMG Line Premium Plus (PSQ) | 0,00 | 0,00 | ○ | ○ | – | – | ○ |
| H08 | **Zierelemente Holz Linde linestructure anthrazit offenporig** | 340,00 | 404,60 | ● | ● | ● | ● | ● |
| | Nur mit Mittelkonsole in Schwarz hochglänzend (757) / Mittelkonsole Mischgewebeoptik mit Metalleffekt (795) | | | | | | | |
| | Nicht mit Mittelkonsole Rautenoptik silbergrau (794) | | | | | | | |
| H33 | **Zierelemente Holz Walnuss braun offenporig** | 340,00 | 404,60 | ● | ● | ● | ● | ● |
| | Nur mit Mittelkonsole in Schwarz hochglänzend (757) | | | | | | | |
| | Nicht mit Leder powerrot/schwarz (207A) | | | | | | | |
| 71H | **Zierelemente Metall-Mischgewebe silber hell** | 390,00 | 464,10 | ● | ● | ● | ● | ● |
| | Nur mit Mittelkonsole in Schwarz hochglänzend (757) | | | | | | | |
| H04 | **Zierelemente Holz schwarz offenporig aluminium lines** | 390,00 | 464,10 | ● | ● | ● | ● | ● |
| | Nur mit Mittelkonsole in Schwarz hochglänzend (757) / Mittelkonsole Mischgewebeoptik mit Metalleffekt (795) | | | | | | | |
| | Nicht mit Mittelkonsole Rautenoptik silbergrau (794) | | | | | | | |
| H73 | **AMG Zierelemente Carbon** | 950,00 | 1.130,50 | ● | ● | ● | ● | ● |
| | Nur mit Mittelkonsole in Schwarz hochglänzend (757) | | | | | | | |

● lieferbar gegen Mehrpreis - ○ als Sonderausstattung ohne Mehrpreis lieferbar - **S** Serienausstattung - **–** nicht lieferbar

# Mittelkonsolen

| CODE | AUSSTATTUNGEN | Preis € exkl. MwSt. | Preis € inkl. MwSt. | Benzin: CLE 200 | Benzin: CLE 200 4MATIC | Benzin: CLE 300 4MATIC | Benzin: CLE 450 4MATIC | Diesel: CLE 220 d |
|---|---|---|---|---|---|---|---|---|
| 757 | **Mittelkonsole in Schwarz hochglänzend** | 0,00 | 0,00 | **S** | **S** | **S** | **S** | **S** |
| 794 | **Mittelkonsole Rautenoptik silbergrau**<br>Nur mit Zierelement Rautenoptik silbergrau (H50) | 150,00 | 178,50 | ● | ● | – | – | ● |
| 795 | **Mittelkonsole Mischgewebeoptik mit Metalleffekt**<br>Nur mit Zierelemente Holz schwarz offenporig aluminium lines (H04) / Zierelemente Holz Linde linestructure anthrazit offenporig (H08) / Zierelemente Metallstruktur (H64) | 150,00 | 178,50 | ● | ● | ● | ● | ● |

● lieferbar gegen Mehrpreis - ○ als Sonderausstattung ohne Mehrpreis lieferbar - **S** Serienausstattung - – nicht lieferbar

Das neue Mercedes-Benz CLE Cabriolet

# Digitale Extras.

# Unsere Digitalen Extras. Das Upgrade für Ihren Mercedes:

Holen Sie sich mit unseren Digitalen Extras das Upgrade für Ihren Mercedes-Benz und nutzen Sie Ihr Smartphone, um Ihr Fahrzeug remote zu bedienen, individuell anzupassen und digital zu ergänzen.

Denn bei Mercedes-Benz ist mehr für Sie drin. Viele Digitale Extras zum Thema Remote, Navigation, Laden, Guard 360 und Entertainment sind bereits ab Neufahrzeugkauf für eine Laufzeit von 36 Monaten enthalten.

Die genaue Verfügbarkeit ist abhängig vom Ihrem Fahrzeug, den gewählten Sonderausstattungen, dem Baujahr und dem Land, in dem Sie leben. Nach Ablauf der initialen Laufzeit, können Sie die gewünschten Digitalen Extras einfach und bequem im Mercedes me Store verlängern.

# Erleben Sie die Digital Extras für Ihren Mercedes.

Unsere kostenlosen Digital Extras für Sie: Telediagnose,
Unfall- und Pannenmanagement und Wartungsmanagement.

## Telediagnose.[1]

Das Digital Extra Telediagnose informiert Sie, wenn der Austausch von Verschleißteilen wie beispielsweise der Bremsbeläge nötig ist. Zusätzlich wird die Information automatisch an Ihren Mercedes-Benz Service-Partner übermittelt, der sich mit Ihnen für einen Servicetermin in Verbindung setzt. Damit Sie entspannt unterwegs sein können.

**Ab Aktivierung kostenfrei nutzbar - Standard**

## Unfall- und Pannenmanagement.[1]

Schnelle Hilfe im Fall der Fälle: mit dem Mercedes me Unfall- und Pannenmanagement. Durch die Mercedes me Taste oder den Telefonbucheintrag im Adressbuch stellt Ihr Mercedes-Benz eine Sprachverbindung mit dem Customer Assistance Center her. Bei aktiviertem Dienst werden dabei relevante Fahrzeugdaten und Ihr Standort übermittelt, sodass entweder unser geschultes Personal direkt am Telefon oder der nächstgelegene Mercedes-Benz Service-Partner weiterhilft – selbst, wenn Sie sich nicht sicher sind, an welchem Ort Sie ich gerade genau befinden.

**Ab Aktivierung kostenfrei nutzbar – Standard**

## Wartungsmanagement.[1]

Erleben Sie, wie einfach die Wartung Ihres Mercedes-Benz sein kann. Das Digital Extra Wartungsmanagement erinnert Sie an anstehende Wartungen und unterstützt Sie bei der Terminbuchung. Bei aktiviertem Dienst werden zudem relevante Fahrzeugdaten vorab an Ihren Mercedes-Benz Service-Partner übermittelt, um den Wartungstermin möglichst effizient zu gestalten.

**Ab Aktivierung kostenfrei nutzbar - Standard**

[1] Um die Dienste nutzen zu können, müssen Sie sich auf dem Mercedes me Portal registrieren und auch die Nutzungsbedingungen für die Mercedes me connect Dienste akzeptieren. Außerdem muss das jeweilige Fahrzeug mit dem Nutzerkonto gekoppelt sein. Die erstmalige Freischaltung der Dienste ist innerhalb von 1 Jahr nach Erstregistrierung oder Inbetriebnahme durch den Kunden möglich, je nachdem, was zuerst eintritt.

# Digitale Extras - Highlights

**Guard 360 (P82)**
GUARD 360° Fahrzeugschutz Plus* bietet eine Rundum-Überwachung des Fahrzeugumfelds. Dank Einbruch- und Diebstahlwarnanlage sowie Notfall-Schlüsseldeaktivierung* können Sie schnell handeln. Unterwegs benachrichtigt Sie die Kollisionserkennung* per App. Zudem erhöht der Dienst Hilfe bei Fahrzeugdiebstahl* die Chance, Ihr Eigentum wiederzubeschaffen.
**Ab Aktivierung 3 Jahre kostenfrei nutzbar - Standard**

## VORRÜSTUNG FÜR MBUX ENTERTAINMENT PLUS (49U)[1]

Streamen Sie Videos, nutzen Sie verschiedenste Apps und genießen Sie Ihre Lieblingsmusik: Das Paket hebt die Unterhaltung in Ihrem Mercedes auf das nächste Level. Anwendungen wie Spiele oder Produktivitäts-Apps laden Sie aus dem App-Store. Das benötigte Datenpaket können Sie komfortabel über einen ausgewählten Drittanbieter abschließen.

[1] Für die Nutzung des Dienstes muss – je nach Generation Ihres Multimediasystems – Datenvolumen per Internet in the Car verfügbar sein oder, sofern möglich, eigenes Datenvolumen via Tethering genutzt werden. Welche Streaminganbieter für Ihr Fahrzeug unterstützt werden, erfahren Sie **hier**. Zusätzlich ist der Abschluss eines Datenvertrags über Drittanbieter Komfort Datenvolumen notwendig.

# Optionen

| CODE | DIGITALE EXTRAS[1] | Laufzeit[2] | Benzin | | | | Diesel |
|---|---|---|---|---|---|---|---|
| | | | CLE 200 | CLE 200 4MATIC | CLE 300 4MATIC | CLE 450 4MATIC | CLE 220 d |
| 382 | **Kommunikationsmodul (5G) für die Nutzung von Mercedes me connect Diensten (382)** | unbegrenzt | S | S | S | S | S |
| 351 | **Mercedes-Benz Notrufsystem** | unbegrenzt | S | S | S | S | S |
| PBG | **MBUX Navigation Premium** | unbegrenzt | S | S | S | S | S |
| | Enthält: Festplatten-Navigation (365), hochauflösende Navigation mit Satellitenansicht, Send2Car-Funktion, schnelle Online Routenberechnung, Car-to-X-Communication, "Over-the-Air"- Update | 7 Jahre | | | | | |
| | Vorinstallation für Navigationsdienste (01U) inkl. lokaler und online Suche, detaillierte Kartenansicht mit Wetterinformationen und aktuellen Parkmöglichkeiten und schnelle Online Routenberechnung | 3 Jahre | | | | | |
| 49U | **Vorrüstung für MBUX Entertainment Plus** | 1 Jahr | ● | ● | ● | ● | ● |
| | Enthält: Integrierter App-Store (für Musikstreaming, Social Media, Videostreaming, Spiele, Produktivität), native Integration von Amazon Music, Apple Music und Spotify, Erweiterte Radioinformationen (758), Internet Radio (809), Drittanbieter Komfort Datenvolumen (823) | | | | | | |
| P82 | **GUARD 360° Fahrzeugschutz Plus** | 3 Jahre | ● | ● | ● | ● | ● |
| | Enthält: Einbruch- und Diebstahlwarnanlage, Abschleppschutz mit optischer und akustischer Warnung bei erkannter Lageveränderung, Akustischer Alarm, Innenraumabsicherung, GUARD 360° Label an den vorderen Seitenscheiben, Hilfe bei Fahrzeugdiebstahl, Kollisionserkennung (zusätzlich mit Kamerabildern i. V. mit 360°-Kamera) (enthalten in Park-Paket mit 360°-Kamera (P47)[3] / Park-Paket mit Memory Park-Assistent (PBH)[3]) | | | | | | |
| 20U | **Vorrüstung für digitale Schlüsselübergabe** | 3 Jahre | S | S | S | S | S |
| 00U | **Remote Services** | | S | S | S | S | S |

Mehr Informationen zu Mercedes me Produkten finden Sie auf unserer Webseite:

> Mercedes me Store

[1] Um die Dienste nutzen zu können, müssen Sie sich auf dem Mercedes me Portal registrieren und auch die Nutzungsbedingungen für die Mercedes me connect Dienste akzeptieren. Außerdem muss das jeweilige Fahrzeug mit dem Nutzerkonto gekoppelt sein. Nach Ablauf der Erstlaufzeit können die Dienste kostenpflichtig verlängert werden. Die erstmalige Freischaltung der Dienste ist innerhalb von 1 Jahr nach Erstregistrierung oder Inbetriebnahme durch den Kunden möglich, je nachdem, was zuerst eintritt.
[2] Nach Ablauf der Laufzeit können Sie Ihr gewünschtes Produkt in unserem Mercedes me Store verlängern.
[3] Unsere Fahrerassistenz- und Sicherheitssysteme sind Hilfsmittel und entbinden Sie nicht von Ihrer Verantwortung als Fahrer. Beachten Sie die Hinweise in der Betriebsanleitung und die dort beschriebenen Systemgrenzen.

● Lieferbar gegen Mehrpreis - ○ Als Sonderausstattung ohne Mehrpreis lieferbar - **S** Serienausstattung - **–** Nicht lieferbar

Das neue Mercedes-Benz CLE Cabriolet

# Services.

# Technische Daten

| | CLE 200 | CLE 200 4MATIC | CLE 300 4MATIC | CLE 450 4MATIC | CLE 220 d |
|---|---|---|---|---|---|
| **BAUMUSTERNUMMER** | 236450 | 236451 | 236447 | 236461 | 236404 |
| **MOTOR** | | | | | |
| Zylinderanordnung / -anzahl | R4 | R4 | R4 | R6 | R4 |
| Hubraum ($cm^3$) | 1.999 | 1.999 | 1.999 | 2.999 | 1.993 |
| Nennleistung (kW [PS] bei 1/min)[1] | 150 (204)/ 5.800 - 5.800 | 150 (204)/ 5.800 - 5.800 | 190 (258)/ 5.800 - 5.800 | 280 (381)/ 5.800 - 6.100 | 145 (197)/ 3.600 - 3.600 |
| Zus. elektr. Leistung (Boost) (kW (PS)) | 17 (23) | 17 (23) | 17 (23) | 17 (23) | 17 (23) |
| Nenndrehmoment (Nm bei 1/min)[1] | 320/1.600 - 4.000 | 320/1.600 - 4.000 | 400/2.000 - 3.200 | 500/1.800 - 5.000 | 440/1.800 - 2.800 |
| Zus. Drehmoment (Boost) (Nm) | 205 | 205 | 205 | 205 | 205 |
| Tankinhalt/davon Reserve (l) | 66/7 | 66/7 | 66/7 | 66/7 | 66/7 |
| **GETRIEBE** | 9G-TRONIC | 9G-TRONIC | 9G-TRONIC | 9G-TRONIC | 9G-TRONIC |
| **LEISTUNG** | | | | | |
| Höchstgeschwindigkeit (km/h) | 236 | 232 | 250 | 250 | 234 |
| Beschleunigung 0 – 100 km/h (s) | 7,9 | 8,0 | 6,6 | 4,7 | 7,9 |
| **VERBRAUCH UND EMISSIONEN** | | | | | |
| Kraftstoffverbrauch gesamt (kombiniert) (l/100km)[2] | 7,4 - 6,7 | 7,6 - 6,9 | 7,9 - 7,3 | 8,5 - 7,9 | 5,4 - 4,9 |
| $CO_2$ Emissionen gesamt (kombiniert) (g/km)[2] | 168,0 - 152,0 | 172,0 - 157,0 | 179,0 - 165,0 | 192,0 - 180,0 | 142,0 - 128,0 |
| **EMISSIONSKLASSE** | Euro 6e | Euro 6e | Euro 4 | Euro 6e | Euro 6e |
| **MASSE UND GEWICHTE** | | | | | |
| Leergewicht/Zuladung[3] (kg) | 1.925/435 | 1.975/435 | 1.985/435 | 2.080/415 | 2.000/435 |
| Zul. Anhängelast ungebremst/gebremst[3] [12%]/gebremst[3] [8%] (kg) | 750/1.800/- | 750/1.800/- | 750/1.800/- | 750/1.800/- | 750/1.800/- |

[1] Angaben zur Nennleistung und zum Nenndrehmoment nach Verordnung (EG) Nr. 595/2009 in der gegenwärtig geltenden Fassung.
[2] Die angegebenen Werte sind die ermittelten „WLTP-CO2-Werte" i.S.v. Art. 2 Nr. 3 Durchführungsverordnung (EU) 2017/1153. Die Kraftstoffverbrauchswerte wurden auf Basis dieser Werte errechnet. Stromverbrauch [und Reichweite] wurde[n] auf Grundlage der VO 2017/1151/EU ermittelt.
[3] Masse des Kraftfahrzeugs in fahrbereitem Zustand mit dem zu mindestens 90 % seines Fassungsvermögens gefüllten Kraftstofftank, zuzüglich der Masse des Fahrers (per Gesetz pauschal mit 75 kg veranschlagt), des Kraftstoffs und der Flüssigkeiten, ausgestattet mit der Standardausrüstung gemäß den Herstellerangaben sowie, sofern vorhanden, der Masse des Aufbaus, des Führerhauses, der Anhängevorrichtung und des Ersatzrads/der Ersatzräder sowie des Werkzeugs. Sonderausstattungen, Zusatzausrüstungen und Zubehör können einen Einfluss auf Gewicht, verbleibende Nutzlast, Rollwiderstand, Aerodynamik usw. haben und damit auch die Verbrauchs- und CO2-Werte beeinflussen.

# Abmessungen

CLE 200

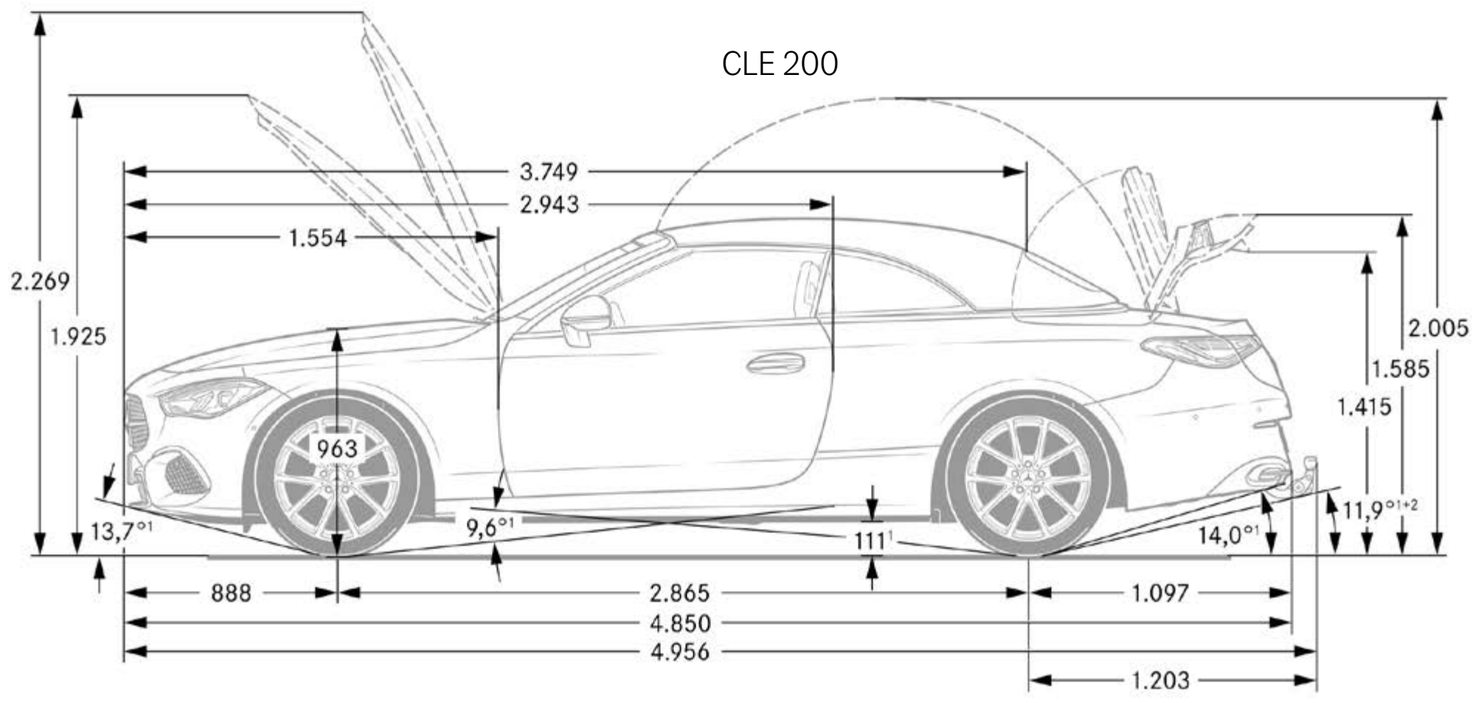


CLE 200

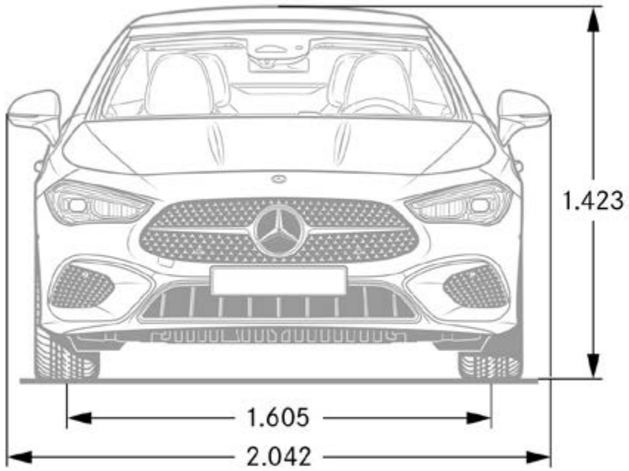


CLE 200

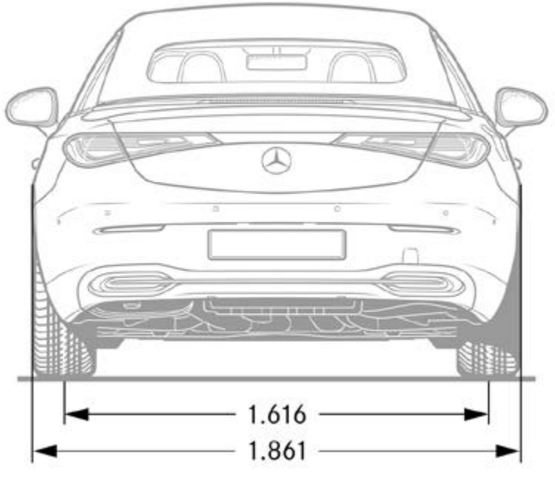


[1] Bei zulässigem Gesamtgewicht
[2] Mit Anhängerkupplung inkl. Schutzkappe (Sonderausstattung)
Maße unbelastet

# Abmessungen & Kofferraumvolumen

CLE 200

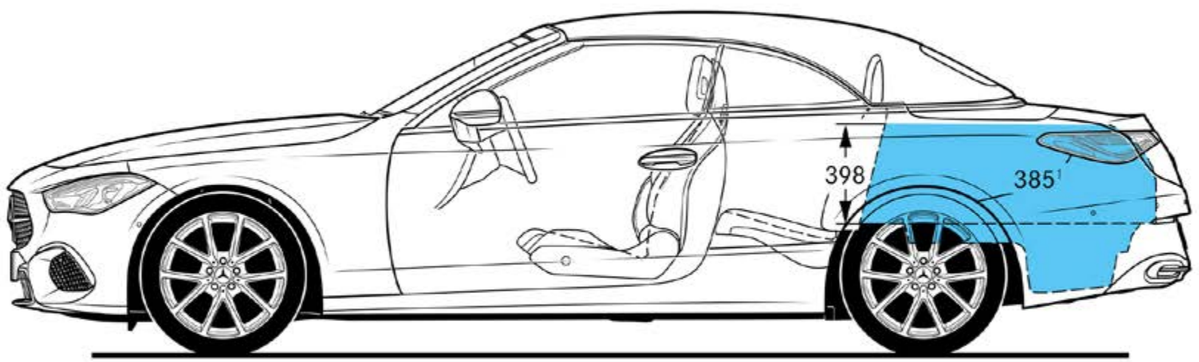


[1] Volumen in Litern
Gepäckraumvolumen in Anlehnung an Richtlinie ISO 3832:2002-06
Gepäckraumvolumen kann je nach Sonderausstattung abweichen

# Service

| | Preis/Monat inkl. MwSt. | Benzin | | | | Diesel |
|---|---|---|---|---|---|---|
| | | CLE 200 | CLE 200 4MATIC | CLE 300 4MATIC | CLE 450 4MATIC | CLE 220 d |
| **Mercedes-Benz KomplettService-Paket**<br>Ihr Mercedes-Benz Service sorgt dafür, dass vom ersten Kilometer an die Sicherheit, Zuverlässigkeit und der Wert Ihres Mercedes bestmöglich bewahrt werden.<br>So genießen Sie mit unserem KomplettService-Paket vielfältige Leistungen - und sind damit jederzeit einfach entspannt unterwegs.<br>Das KomplettService-Paket umfasst bis zu fünf Jahre lang sämtliche Service-Arbeiten.[1] z.B. für 36 Monate und 45.000 km nur:<br>[1] Gemäß den jeweiligen Bedingungen des KomplettService-Pakets. | **96,00** | ● | – | – | – | ● |
| | **103,00** | – | ● | – | – | – |
| | **109,00** | – | – | ● | – | – |
| | **116,00** | – | – | – | ● | – |
| **Mercedes-Benz Garantie-Paket**<br>Verlängern Sie ganz einfach Ihren Schutz vor unvorhersehbaren Reparaturkosten. Das Mercedes-Benz Garantie-Paket gibt Ihnen im Anschluss an die Neufahrzeug-Garantie finanzielle Sicherheit. Sie können es günstig bereits beim Neufahrzeugkauf oder während der Neufahrzeug-Garantie abschließen und anschließend optional jährlich bis ins 12. Laufjahr Ihres Fahrzeugs immer wieder verlängern.<br>Sie sichern sich damit umfangreiche Garantie- und Reparaturleistungen[2] von Ihrem Mercedes-Benz Service.<br>[2] Gemäß den jeweiligen Bedingungen des Garantie-Pakets.<br>[3] Unverbindlich empfohlene Verkaufspreise. | **Kaufpreis[3] inkl. gesetzl. Steuer** | | | | | |
| **Garantie-Paket: 12 Monate im Anschluss an die Neufahrzeug-Garantie** | **335,00** | ● | ● | ● | ● | ● |
| **Garantie-Paket: 24 Monate im Anschluss an die Neufahrzeug-Garantie** | **809,00** | ● | ● | ● | ● | ● |
| **Garantie-Paket: 36 Monate im Anschluss an die Neufahrzeug-Garantie** | **1.295,00** | ● | ● | ● | ● | ● |

● lieferbar gegen Mehrpreis - O als Sonderausstattung ohne Mehrpreis lieferbar - **S** Serienausstattung - **–** nicht lieferbar

# First date – ein unvergesslicher Tag!

## Fahrzeugabholung in den Mercedes-Benz Kundencentern

Besuchen Sie die Erfinder des Automobils und erleben Ihre ganz persönlichen Sternstunden bei einer Fahrzeugabholung in einem unserer Mercedes-Benz Kundencenter in Bremen, Rastatt und Sindelfingen.

**Individuell & Exklusiv.**
Vor der ersten Fahrt sind unsere Expertinnen und Experten bei Ihrer individuellen Fahrzeugeinweisung gerne für Sie da.

**Faszinierend & Einzigartig.**
Erfahren Sie mehr über die moderne Automobilfertigung in einem Mercedes-Benz Werk. Sie sind am Tag der Fahrzeugabholung zu einer kostenlosen Entdeckungstour eingeladen!

**Herzlich & Persönlich.**
Genießen Sie in unserer exklusiven Mercedes-Benz Lounge Getränke und ausgewählte Snacks. Passend zu Ihrem neuen Mercedes finden Sie im Mercedes-Benz Shop hochwertige Produkte und persönliche Beratung.

**Unvergesslich & Abenteuerlich.**
Erfahren Sie Offroad-Feeling bei einer Fahrt auf einem unserer Fahrerlebnis-Parcours in Bremen und Rastatt: Steigungen, Tunnelfahrten und Brücken sorgen für absoluten Nervenkitzel!

Fragen Sie Ihren Mercedes-Benz Partner zu näheren Details.
Oder informieren Sie sich gerne online unter www.mbkundencenter.com
oder telefonisch +49 (0) 30 2694 1010.

Die Abholung Ihres neuen CLE ist im Mercedes-Benz Kundencenter Bremen (Kundencenter am Produktionsstandort) für Sie kostenlos. Im Kundencenter Sindelfingen und Rastatt ist die Abholung gegen einen Aufpreis von 400,00 Euro möglich.

# Finanzdienstleistungen und Versicherungen

## Leasing- und Finanzierungsprodukte von Mercedes-Benz

Profitieren Sie von der Mercedes-Benz Qualität, Zuverlässigkeit und Sicherheit auch in Ihren finanziellen Angelegenheiten. Mit unseren Leasing- und Finanzierungsprodukten haben Sie flexible Möglichkeiten, sich Ihren Wunsch eines neuen Mercedes zu erfüllen. Und unsere Versicherungen bieten zuverlässigen Schutz für Ihr Auto und Ihr Budget. Erfahren Sie mehr unter www.mercedes-benz.de/leasing

## Mobilität aus einer Hand

Wählen Sie die individuelle Kombination, die zu Ihrem Leben passt. Mit Leasing und Service-Leasing bietet Ihnen Mercedes-Benz zwei attraktive Produkte, wenn Sie sich Ihre Flexibilität bewahren und regelmäßig auf ein neues
Modell umsteigen wollen. Bei der Plus3-Finanzierung entscheiden Sie am Vertragsende, ob Sie Ihr Fahrzeug behalten, verkaufen oder zum vertraglich garantierten Restwert[1] zurückgeben möchten. Und für Ihren flexiblen Mobilitätsbedarf ermöglicht Ihnen Mercedes-Benz Rent den Mercedes Ihrer Wahl zur Miete.

[1] Diese Option beruht auf einer Zusatzvereinbarung zwischen Ihnen und Ihrem Händler.

## Mercedes-Benz Autoversicherung / InScore - die Telematik Autoversicherung

Ein Mercedes sollte auch wie ein Mercedes versichert sein. Die Mercedes-Benz Autoversicherung[2] oder InScore[2] inkl. zusätzlichem Versicherungsschutz für Elektro- und Hybridfahrzeuge sichern Ihren Wagen nicht nur umfassend ab. Im Schadenfall wird Ihr Mercedes außerdem stets nach Herstellervorgaben in einer Mercedes-Benz Werkstatt repariert.

[2] Versicherer: HDI Versicherung AG, vermittelt durch die Mercedes-Benz Bank AG. Es gelten die allgemeinen Versicherungsbedingungen.

## Kaufpreisschutz

Erweitern Sie die Leistungen Ihrer Vollkaskoversicherung. Der Kaufpreisschutz[3] schließt bei Totalschaden, Diebstahl oder Zerstörung bis zu 48 Monate lang die Lücke zwischen Kaufpreis und Wiederbeschaffungswert. So steht Ihnen für den Kauf eines neuen Fahrzeugs der ursprüngliche Kaufpreis erneut zur Verfügung.

[3] Versicherer: Zurich Insurance plc NDL für Deutschland, vermittelt durch die Mercedes-Benz Bank AG. Es gelten die allgemeinen Versicherungsbedingungen.

# Erleben Sie mehr

und lassen Sie Ihre Träume wahr werden.

**Mercedes-Benz ist einer der Gründungspartner der Stiftung „Laureus Sport for Good Foundation“.**
Seit der Stiftungsgründung im Jahr 2000 unterstützt und fördert Mercedes-Benz die Ziele und Werte dieses weltweiten, gemeinnützigen Programms: mit sozialen Sportprojekten das Leben von benachteiligten oder kranken Kindern und Jugendlichen zu verbessern. Laureus wurde zu einem grundlegenden Bestandteil der gesellschaftlichen Verantwortung von Mercedes-Benz. Jeder neue Mercedes ist daher ein Botschafter dieser Werte. Mit dem Kauf eines Mercedes unterstützen Sie die Stiftung „Laureus Sport for Good Foundation“.

**Speicherung technischer Daten im Fahrzeug:** Elektronische Fahrzeugkomponenten (z.B. Airbag-Steuergerät, Motorsteuergerät, etc.) enthalten Datenspeicher für technische Fahrzeugdaten, wie z. B. Meldungen im Falle von Funktionsstörungen, Geschwindigkeit des Fahrzeuges, Bremsstärke oder Funktionsweise von Rückhalte- und Fahrerassistenz-Systemen im Falle eines Unfallereignisses (Audio- und Videodaten werden nicht gespeichert). Die Daten werden flüchtig, punktuell als Momentaufnahme z. B. im Falle einer Störungsmeldung, über einen sehr kurzen Aufzeichnungszeitraum (maximal wenige Sekunden) z. B. im Falle eines Unfalls oder in zusammengefasster Form z.B. zur Bewertung der Bauteilbeanspruchung gespeichert. Die gespeicherten Daten können über Schnittstellen im Fahrzeug ausgelesen, von geschulten Technikern zur Diagnose und Behebung etwaiger Funktionsstörungen oder vom Hersteller zur Analyse und zur weiteren Verbesserung von Fahrzeugfunktionen verarbeitet und genutzt werden. Auf Wunsch des Kunden können Daten auch als Basis für weitere optionale Dienstleistungen dienen. Eine Übertragung der Daten aus dem Fahrzeug heraus an den Hersteller bzw. Dritte erfolgt grundsätzlich nur aufgrund gesetzlicher Erlaubnis (z.B. Fahrzeugnotruf e-Call), oder aufgrund vertraglichen Einverständnisses mit dem Kunden unter Berücksichtigung des Datenschutzrechts. Weitere Informationen zu gespeicherten Daten im Fahrzeug befinden sich in der Betriebsanleitung des Fahrzeugs. Diese finden Sie gedruckt und interaktiv im Fahrzeug oder online unter www.mercedes-benz.de/betriebsanleitung.

Nach Redaktionsschluss können sich am Produkt Änderungen ergeben haben.
Mercedes-Benz AG, Mercedes-Benz Cars Vertrieb Deutschland, Mühlenstraße 30, 10243 Berlin, MBD/VPM
**www.mercedes-benz.de**